BPSA6747A08XWI

gorenje Life Simplified

Řada G600 Multifunkční trouba s přídavnou párou, 60 x 60 cm

A+ A+++ ↑ D

OPTIMAL

eqtm

Základní informace

Druh spotřebiče:	**Trouba**	Typ trouby:	**Multifunkční trouba**
Třída energetické účinnosti:	**A+**	Barva spotřebiče:	**Nerezová ocel**
TouchFree inox úprava proti otiskům prstů:	**Ano**	Materiál vnitřního prostoru:	**Smaltovaný plech**
Zavírání dvířek:	**SoftOpen a GentleClose**	HomeMade Plus tvar trouby:	**Ano**

Účinnost

Objem trouby:	**77 l**	Regulace teploty v troubě - max. teplota:	**300 °C**
Povrch největšího plechu na pečení:	**1360 cm^2**	Objem zásobníka na vodu:	**0.13 l**

Ovládání

Možnost ovládání přes Wi-Fi:	**Ano, integrovaná**	Programovací hodiny:	**ICON LED+**
Tvar knoflíků ovládání:	**Ergonomické knoflíky**		

Způsoby ohřevu

Způsob ohřevu trouby:	**Rychlý předohřev trouby**	Způsob ohřevu trouby:	**Kruhové topné těleso s ventilátorem**
Způsob ohřevu trouby:	**Spodní topné těleso s kruhovým topným tělesem a ventilátorem**	Způsob ohřevu trouby:	**Horní těleso s kruhovým tělesem a ventilátorem**
Způsob ohřevu trouby:	**Malé grilovací těleso s kruhovým topným tělesem a ventilátorem**	Způsob ohřevu trouby:	**TurboBake - velké grilovací těleso, kruhové těleso s ventilátorem, spodní topné těleso**
Způsob ohřevu trouby:	**Infra grilovací těleso**	Způsob ohřevu trouby:	**Spodní a horní topné těleso**
Způsob ohřevu trouby:	**LightBake - malé grilovací těleso, spodní topné těleso**	Způsob ohřevu trouby:	**Spodní a horní topné těleso s ventilátorem**
Způsob ohřevu trouby:	**Velké grilovací těleso s ventilátorem**	Způsob ohřevu trouby:	**Velké grilovací těleso se spodním topným tělesem**
Způsob ohřevu trouby:	**Malé grilovací těleso se spodním topným tělesem a ventilátorem**	Způsob ohřevu trouby:	**FrozenBake program pro hotová a mražená jídla**
Způsob ohřevu trouby:	**Pizza**	Způsob ohřevu trouby:	**GentleBake pomalé pečení**
Způsob ohřevu trouby:	**AirFry+ horkovzdušné fritování**	Způsob ohřevu trouby:	**Čištění**
Způsob ohřevu trouby:	**Rozmrazování**	Způsob ohřevu trouby:	**Ohřívání**
Způsob ohřevu trouby:	**WarmPlate - ohřev talířů**	Způsob ohřevu trouby:	**Režim Sabat**
Způsob ohřevu trouby:	**SteamAssist parní asistent**		

Vlastnosti

STEPBake krokové pečení:	**Ano**	Osvětlení trouby:	**Nahoře a na boku**
Plochý povrch vnitřního skla dvířek:	**Odnímatelné vnitřní sklo dvířek trouby s plochým povrchem**	Sklopné horní topné těleso:	**Ne**
Pečení na více plechách současně:	**Ano**	PerfectGrill dvojité topné těleso:	**Ano**
SteamAssist parní asistent:	**Ano**	SuperSize - extra velký objem:	**Ano**
Gratinování (zapékání):	**Ano**		

Výbava

Vedení plechů v troubě:	**1 drátěný rošt, Částečně vysouvací teleskopické lišty na 2 úrovních**	Pekáče:	**Smaltovaný perforovaný pekáč, 1 hluboký smaltovaný plech, 1 mělký smaltovaný plech**
Rošt trouby:	**1 ks**	Termosonda pro pečení:	**Ano**

Bezpečnost

Počet skel ve dveřích:	**4 skla s dvojitým tepelným deflektorem**	Teplota povrchu dveří:	**Ultra chladné dvířka Quadro**
Zámek dveří:	**Příprava pro mechanický dětský zámek dveří**	Chladicí ventilátor:	**Dynamický chladicí systém - DC+**

Čištění

Pyrolytické čištění:	**Ano**

Technické parametry

Spotřeba energie s nuceným oběhem vzduchu:	**0.71 kWh**	Spotřeba elektrické energie v pohotovostním režimu:	**0.5 W**
Doba potřebná k přepnutí spotřebiče do příslušného režimu nízké spotřeby energie:	**3 min**	Spotřeba energie v pohotovostním režimu (včetně zobrazení stavu, s aktivní Wi-Fi):	**0.8 W**
Příkon:	**3.5 kW**	Šířka spotřebiče:	**595 mm**
Výška spotřebiče:	**595 mm**	Hloubka spotřebiče:	**564 mm**
Maximální šířka otvoru pro zabudování:	**564 mm**	Šířka vest. otvoru min.:	**560 mm**
Maximální výška otvoru pro zabudování:	**600 mm**	Minimální výška otvoru pro instalaci:	**590 mm**
Minimální hloubka otvoru pro instalaci:	**550 mm**	Šířka obalu spotřebiče:	**620 mm**
Výška obalu spotřebiče:	**660 mm**	Hloubka obalu spotřebiče:	**675 mm**
Brutto hmotnost:	**37.9 kg**	Netto hmotnost:	**35.9 kg**
Elektrické připojení:	**220-240 V**	Frekvence:	**50-60 Hz**
Art.nb.:	**739569**	EAN kód:	**3838782557637**
EPREL number:	**1311276**		

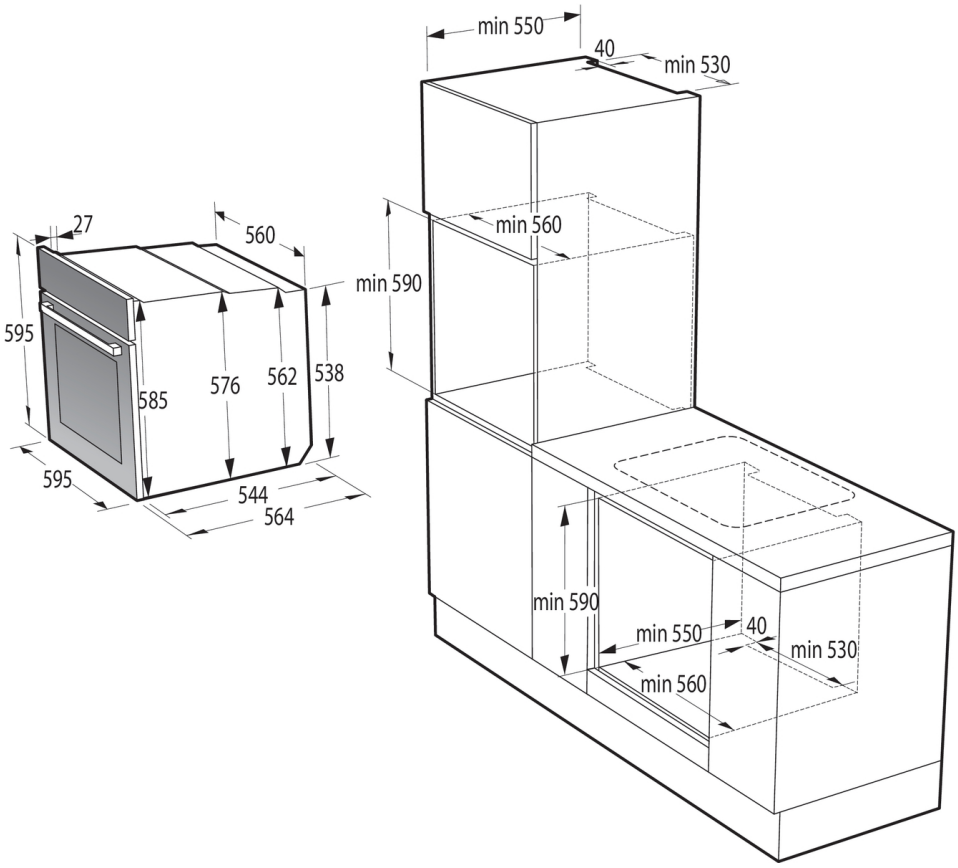
27
560
595
585
576
562
538
595
544
564
min 550
40
min 530
min 560
min 590
min 590
min 550
40
min 530
min 560