RBIU609DA1

gorenje Life Simplified

Řada G600 Podstavná integrovaná chladnička, 81.8 x 59.5 x 54.5 cm, Závěs dveří s měkkým dovíráním SoftClose

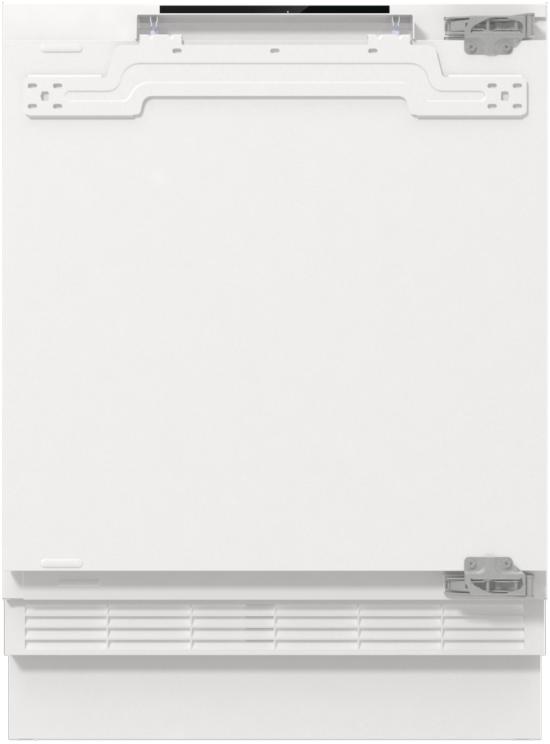

D (energetická účinnost)

CrispZone

FastFreeze

Invertorový kompresor

MultiAdjust shelves

Základní informace

Typ konstrukce:	**Podstavný integrovaný**	Třída energetické účinnosti:	**D**
Třída emisí hluku:	**B**	Barva boční stěny:	**Bílá**
Barva dveří:	**Bílá**	Materiál dveří:	**Lakovaný povrch**
Otevírání dveří:	**Pravé/možnost změny směru otevírání**	Pant dveří:	**Závěs dveří s měkkým dovíráním SoftClose**
Počet dveří:	**1**	Typ základny:	**4 nastavitelné nožičky**
Typ oddelení:	**Čerstvé potraviny, 4hvězdičkové mrazící oddělení**	Klimatické třídy:	**Subnormální, Normální, Subtropický**

Účinnost

Celkový objem:	**121 l**	Objem chladicího oddílu:	**104 l**
Objem mrazicího oddílu:	**17 l**	Skladovací doba při výpadku el. energie:	**9 h**
Odhadovaná roční spotřeba energie:	**118 kWh**		

Ovládání

Display:	**LED display**	Ovládání:	**Elektronické ovládání**
Ukazatel teploty:	**Digitální ukazatel teploty pro chladničku**	Indikátor otevřených dveří:	**Blikající textová zpráva »do«, Zvukový alarm**
Nastavitelná teplota mrazničky:	**Ne**	Režim odmrazování chladicího prostoru:	**Automatický**

Vlastnosti

Zámek dveří:	**Ne**	Funkce paměti v případě výpadku napájení:	**Ne**
Cirkulace vzduchu:	**Ne**	Úsporný režim EcoMode:	**Ne**

Výbava chladničky

Úložný box na sýr, máslo, vejce, led:	**1x Multibox zásobník 3v1 (stojan na vejce, box na aromatické potraviny, forma na led)**	Police na lahve ve dveřích chladničky:	**Police na láhve s držákem**
Police ve dveřích chladničky:	**1 nastavitelná horní police**	Vnitřní chladící ventilátor:	**Ne**
Počet nastavitelných polic v chladničce:	**2 ks**	Vnitřní osvětlení:	**LED spots on side**
Skleněné police v chladničce:	**2 ks**	Multi-variabilní police:	**Ano**

Výbava mrazničky

Nádoba na led:	**Ne**

Technické parametry
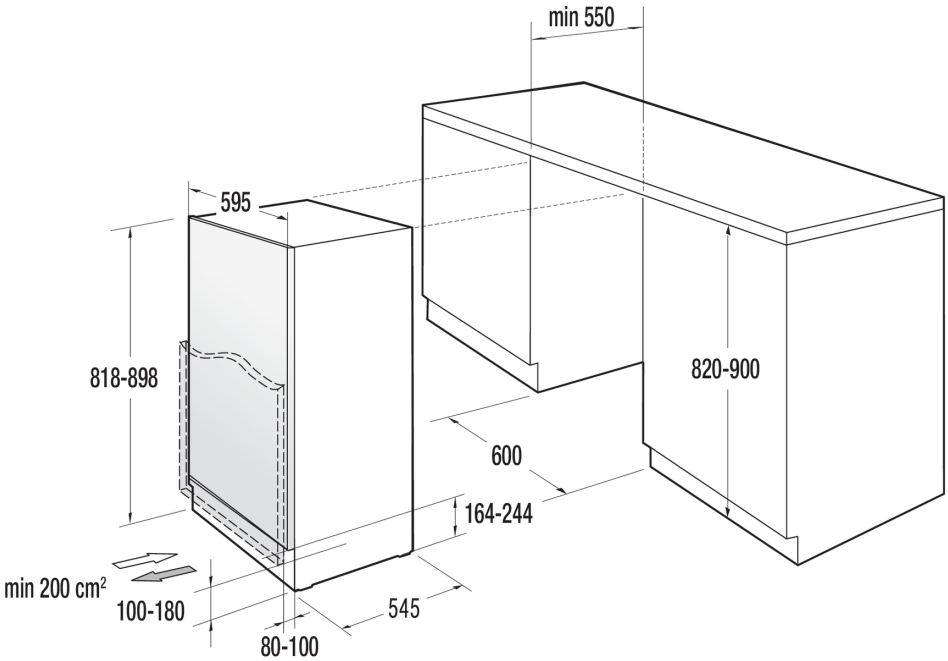
Úroveň hluku (max.):	**35 dB(A)**	Typ chladiva:	**R600A**
Počet nezávislých chladicích systémů:	**1**	Šířka spotřebiče:	**595 mm**
Výška spotřebiče:	**818 mm**	Hloubka spotřebiče:	**545 mm**
Maximální šířka otvoru pro zabudování:	**600 mm**	Šířka vest. otvoru min.:	**600 mm**
Maximální výška otvoru pro zabudování:	**900 mm**	Minimální výška otvoru pro instalaci:	**820 mm**
Minimální hloubka otvoru pro instalaci:	**550 mm**	Brutto hmotnost:	**36.5 kg**
Netto hmotnost:	**34 kg**	Šířka obalu spotřebiče:	**628 mm**
Výška obalu spotřebiče:	**888 mm**	Hloubka obalu spotřebiče:	**570 mm**
Elektrické připojení:	**220-240 V**	Frekvence:	**50 Hz**
Příkon:	**105 W**	Art.nb.:	**20015230**
EAN kód:	**3838782937552**