GV583C10

gorenje Life Simplified

Řada G600 Plně integrovaná myčka, 45 cm

C A↑G

15min SpeedWash

15min SpeedWash

Program Eco

Program Eco

Extra hygiena

Extra hygiena

Rychlý program 1h

Rychlý hodinový program

Program pro sklo

Program pro sklo

Připojení na teplou vodu

Připojení na teplou vodu

MultiClack systém

MultiClack systém

Samočisticí filtr

Samočisticí filtr

Posuvný dávkovač mycího prostředku

Posuvný dávkovač mycího prostředku

Odložený start

Odložený start

Základní informace

Druh spotřebiče:	**Myčka**	Třída energetické účinnosti:	**C**
Třída emisí hluku:	**B**	Barva spotřebiče:	**Bílá**

Účinnost

Účinek mytí:	**A**	Účinek sušení:	**A**
Motor:	**Invertorový motor PowerDrive**	Spotřeba vody v litrech na cyklus:	**8 l**
Maximální teplota vstupní vody:	**60 °C**	Spotřeba el. energie/cyklus - program Eco:	**0.594 kWh**
Spotřeba el. energie/100 cyklů:	**59 kWh**	Spotřeba el. energie ve vypnutém režimu:	**0.49 W**
Spotřeba el. energie při odloženém startu (W):	**1**		

Ovládání

Ovládání:	**Dotykové ovládání**	Indikátor konce mytí:	**Světelný - zvukový signál (na ovládacím panelu)**
Odložení startu:	**0-24 h**	Tablety 3v1:	**Ano**

Programy

Mycí programy:	**Intenzivní mytí, Program pro sklo, Auto program, ECO program, 1h mytí**	Teploty mytí (°C):	**65/60/55/50/45**
Délka trvání Eco programu:	**205 min**		

Vlastnosti

Kapacita sad nádobí:	**10 ks**	Systém horního koše:	**Click Clack systém**
Vnitřní osvětlení:	**Ne**	LedLight indikace provozu:	**Ano**
Další vlastnosti:	**Funkce SpeedWash - možnost zkrácení programů, TotalDry, automatické otevření dveří, Funkce ExtraHygiene - pro eliminaci většiny bakterií**		

Výbava

Počet košů:	**3**	Horní koš:	**Rukojeť s logem značky z nerezové oceli**
Spodní koš:	**Rukojeť s logem značky z nerezové oceli**	Horní zásuvka:	**Rukojeť s logem značky z nerezové oceli**
Multifunkční spodní koš:	**Ano**		

Bezpečnost

Ochrana proti přetečení:	**Total AquaStop**	Servisní diagnostika:	**Ano**

Materiál vany:	**Nerezová ocel**

Technické parametry
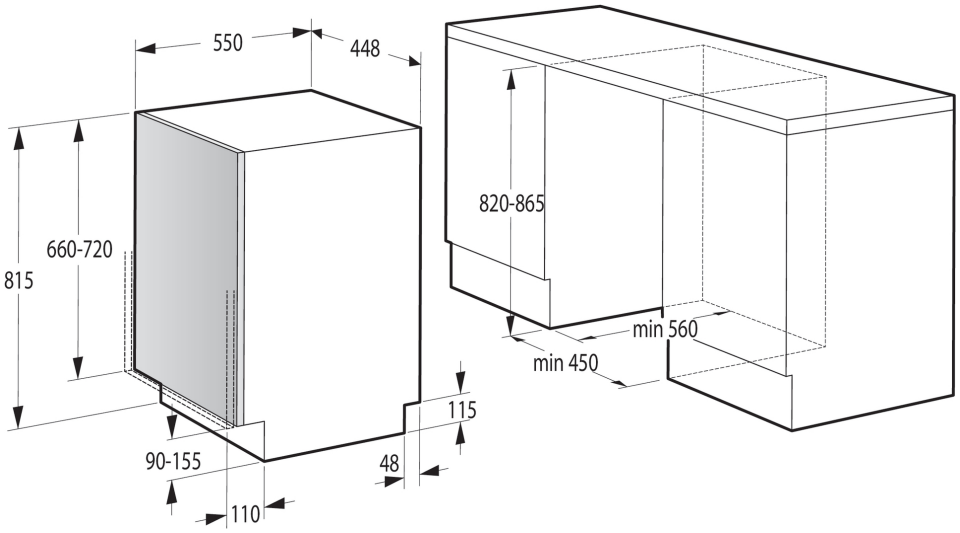
Úroveň hluku dB (A) re 1 pW:	**42**	Nastavení výšky:	**50 mm**
Šířka spotřebiče:	**448 mm**	Výška spotřebiče:	**815 mm**
Hloubka spotřebiče:	**550 mm**	Šířka vest. otvoru min.:	**450 mm**
Minimální výška otvoru pro instalaci:	**820 mm**	Minimální hloubka otvoru pro instalaci:	**580 mm**
Šířka obalu spotřebiče:	**485 mm**	Výška obalu spotřebiče:	**885 mm**
Hloubka obalu spotřebiče:	**620 mm**	Brutto hmotnost:	**39.5 kg**
Netto hmotnost:	**34.5 kg**	Elektrické připojení:	**230 V**
Art.nb.:	**741960**	EAN kód:	**3838782675805**
EPREL number:	**1436027**