BOSX6747A01BG

gorenje Life Simplified

Řada G600 Multifunkční trouba, 60 x 60 cm

- Pizza program
- CataClean
- Termosonda
- AutoBake
- Teleskopická vodítka
- StepBake
- Gratinování
- PerfectGrill
- FrozenBake
- BigSpace
- Maximální přehled
- Víceúrovňové pečení
- GentleBake
- CoolDoor
- Systém DC+
- GentleClose & GentleOpen
- Odnímatelné skleněné dveře
- Rychlý předehřev
- HomeMade tvar

Základní informace

Druh spotřebiče:	**Trouba**	Typ trouby:	**Multifunkční trouba**
Třída energetické účinnosti:	**A+**	Barva spotřebiče:	**Černá**
Materiál vnitřního prostoru:	**Smaltovaný plech**	Zavírání dvířek:	**SoftOpen a GentleClose**
HomeMade Plus tvar trouby:	**Ano**		

Účinnost

Objem trouby:	**77 l**	Regulace teploty v troubě - max. teplota:	**300 °C**
Povrch největšího plechu na pečení:	**1360 cm²**		

Ovládání

Programovací hodiny:	**ICON LED+**	Tvar knoflíků ovládání:	**Ergonomické knoflíky**

Způsoby ohřevu

Způsob ohřevu trouby:	**Rychlý předohřev trouby**	Způsob ohřevu trouby:	**Kruhové topné těleso s ventilátorem**
Způsob ohřevu trouby:	**Spodní topné těleso s kruhovým topným tělesem a ventilátorem**	Způsob ohřevu trouby:	**Horní těleso s kruhovým tělesem a ventilátorem**
Způsob ohřevu trouby:	**Malé grilovací těleso s kruhovým topným tělesem a ventilátorem**	Způsob ohřevu trouby:	**TurboBake - velké grilovací těleso, kruhové těleso s ventilátorem, spodní topné těleso**
Způsob ohřevu trouby:	**Infra grilovací těleso**	Způsob ohřevu trouby:	**Spodní a horní topné těleso**
Způsob ohřevu trouby:	**LightBake - malé grilovací těleso, spodní topné těleso**	Způsob ohřevu trouby:	**Spodní a horní topné těleso s ventilátorem**
Způsob ohřevu trouby:	**Velké grilovací těleso s ventilátorem**	Způsob ohřevu trouby:	**Velké grilovací těleso se spodním topným tělesem**
Způsob ohřevu trouby:	**Malé grilovací těleso se spodním topným tělesem a ventilátorem**	Způsob ohřevu trouby:	**FrozenBake program pro hotová a mražená jídla**
Způsob ohřevu trouby:	**Pizza**	Způsob ohřevu trouby:	**GentleBake pomalé pečení**
Způsob ohřevu trouby:	**AirFry+ horkovzdušné fritování**	Způsob ohřevu trouby:	**Čištění**
Způsob ohřevu trouby:	**Rozmrazování**	Způsob ohřevu trouby:	**Ohřívání**
Způsob ohřevu trouby:	**WarmPlate - ohřev talířů**	Způsob ohřevu trouby:	**Režim Sabat**

Vlastnosti

STEPBake krokové pečení:	**Ano**	Osvětlení trouby:	**Nahoře a na boku**
Plochý povrch vnitřního skla dvířek:	**Odnímatelné vnitřní sklo dvířek trouby s plochým povrchem**	Sklopné horní topné těleso:	**Ne**

Pečení na více plechách současně:	**Ano**	PerfectGrill dvojité topné těleso:	**Ano**
SuperSize - extra velký objem:	**Ano**	Gratinování (zapékání):	**Ano**

Výbava

Vedení plechů v troubě:	**Částečně vysouvací teleskopické lišty na 2 úrovních**	Pekáče:	**1 mělký smaltovaný plech, 1 hluboký smaltovaný plech**
Rošt trouby:	**1 ks**	Termosonda pro pečení:	**Ano**

Bezpečnost

Počet skel ve dveřích:	**3 skla s jedním tepelným deflektorem**	Teplota povrchu dveří:	**CoolDoor chladná dvířka**
Chladicí ventilátor:	**Dynamický chladicí systém - DC+**		

Čištění

Katalytický smalt – funkce samočištění:	**Kryt ventilátoru**

Technické parametry

Spotřeba energie s nuceným oběhem vzduchu:	**0.71 kWh**	Spotřeba elektrické energie v pohotovostním režimu:	**0.5 W**
Doba potřebná k přepnutí spotřebiče do příslušného režimu nízké spotřeby energie:	**3 min**	Příkon:	**3.5 kW**
Šířka spotřebiče:	**595 mm**	Výška spotřebiče:	**595 mm**
Hloubka spotřebiče:	**564 mm**	Maximální šířka otvoru pro zabudování:	**564 mm**
Šířka vest. otvoru min.:	**560 mm**	Maximální výška otvoru pro zabudování:	**600 mm**
Minimální výška otvoru pro instalaci:	**590 mm**	Minimální hloubka otvoru pro instalaci:	**550 mm**
Šířka obalu spotřebiče:	**620 mm**	Výška obalu spotřebiče:	**660 mm**
Hloubka obalu spotřebiče:	**675 mm**	Brutto hmotnost:	**32.6 kg**
Netto hmotnost:	**30.6 kg**	Elektrické připojení:	**220-240 V**
Frekvence:	**50-60 Hz**	Art.nb.:	**738595**
EAN kód:	**3838782512889**	EPREL number:	**1230792**

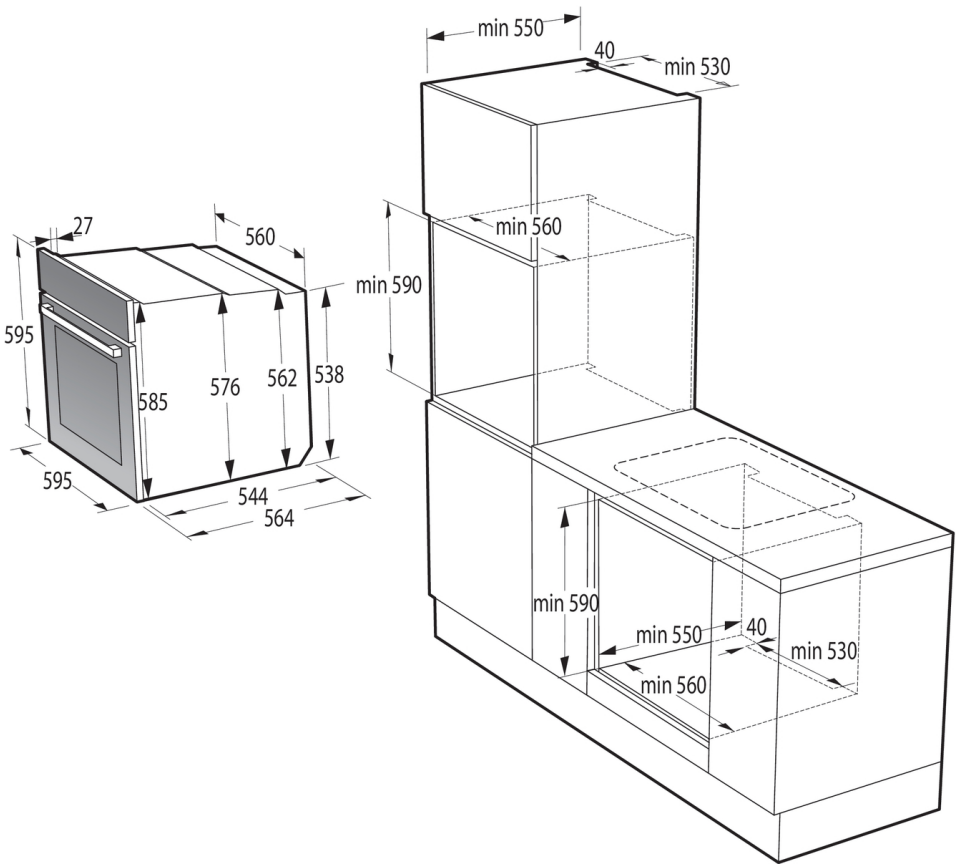
27
560
595
585
576
562
538
595
544
564
min 550
40
min 530
min 560
min 590
min 590
min 550
40
min 530
min 560