# TH62E4X

gorenje Life Simplified

Řada G400  Teleskopický  odsavač par, 60 cm

C A+++ ↑ D

OPTIMAL

Tukové filtry vhodné do myčky

## Základní informace

| | | | |
|---|---|---|---|
| Druh spotřebiče: | **Odsavač par** | Třída energetické účinnosti: | **C** |
| Typ instalace: | **Vestavný výsuvný odsavač, instalace do skříňky** | Druh odsavače: | **Teleskopický** |
| Způsob odvodu par: | **Odtah nebo recirkulace** | Materiál skříně: | **Nerezová ocel/lakovaná ocel** |
| Barva skříně: | **Nerezová ocel** | | |

## Účinnost

| | | | |
|---|---|---|---|
| Třída účinnosti filtrace tuku: | **B** | Třída účinnosti osvětlení: | **A** |
| Třída účinnosti dynamiky tekutin: | **D** | Výkon motoru: | **131 W** |
| Počet stupňů výkonu: | **3** | Osvětlení: | **2** |
| Počet motorů: | **1** | Maximální výkon při odtahu: | **450 $m^3$/h** |
| Maximální výkon při recirkulaci: | **190 $m^3$/h** | Maximální výkon při odtahu/rychlost I: | **220 $m^3$/h** |
| Maximální výkon při odtahu/rychlost II: | **330 $m^3$/h** | Maximální výkon při odtahu/rychlost III: | **450 $m^3$/h** |
| Roční spotřeba energie: | **64.8 kWh** | | |

## Ovládání

| | | | |
|---|---|---|---|
| Nastavení ovládání: | **Knoflíky** | Dálkové ovládání: | **Ne** |

## Vlastnosti

| | | | |
|---|---|---|---|
| GentleClose tlumený dojezd výsuvné části: | **Ne** | Způsob ovládání osvětlení: | **Spínač osvětlení ON/OFF** |

## Výbava

| | | | |
|---|---|---|---|
| Osvětlení/typ: | **LED bulb** | Filtr proti mastnotám: | **Omyvatelný hliníkový filtr s polyuretanovou pěnou** |
| Počet filtrů proti mastnotám: | **2** | Typ motoru: | **Kondenzátorový** |

## Dodatečné vybavení k dokoupení

| | | | |
|---|---|---|---|
| Počet uhlíkových filtrů (nejsou součástí odsavače): | **1** | Kód uhlíkového filtru (nutné pro recirkulaci, není součástí odsavače): | **H10883187** |

## Technické parametry

| | | | |
|---|---|---|---|
| Úroveň hluku (max.): | **71 dB(A)** | Délka připojovacího kabelu: | **1000 mm** |
| Šířka spotřebiče: | **600 mm** | Výška spotřebiče: | **170 mm** |
| Hloubka spotřebiče: | **306 mm** | Šířka obalu spotřebiče: | **662 mm** |
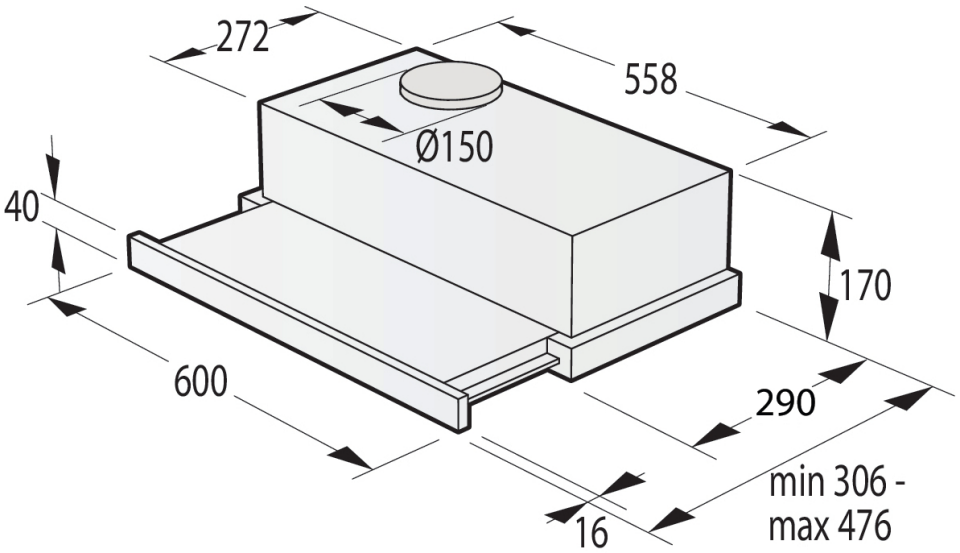
| | | | |
|---|---|---|---|
| Výška obalu spotřebiče: | **245 mm** | Hloubka obalu spotřebiče: | **370 mm** |
| Brutto hmotnost: | **8.2 kg** | Netto hmotnost: | **7 kg** |
| Elektrické připojení: | **220-240 V** | Frekvence: | **50 Hz, 60 Hz** |
| Příkon: | **135 W** | Art.nb.: | **735441** |
| EAN kód: | **3838782388446** | | |