BM235CLB

gorenje Life Simplified

Řada Classico

Classico
COLLECTION
OPTIMAL

360°StirTechnology

CeramicInside

EasyClean

Mikrovlny a gril

Základní informace

Druh spotřebiče:	**Mikrovlnná trouba s grilem**	Barva spotřebiče:	**Černá**
Materiál vnitřního prostoru:	**Nerezová ocel**	Materiál ovládacího panelu:	**Lakovaný plech**
Způsob otevírání dveří:	**Rukojeť**	Druh topného tělesa:	**Quartzové topné těleso**

Účinnost

Objem trouby:	**23 l**	Počet stupňů výkonu:	**5**
Mikrovlnný výkon:	**800 W**	Výkon grilu:	**1100 W**
Počet infra topných těles:	**1**		

Ovládání

Způsob ovládání:	**Tlačítko**	Ovládání:	**Mechanické**
Časový display:	**Ne**		

Způsoby ohřevu

Počet programů pro grilování:	**1**	Počet kombinací gril + mikrovlnný ohřev:	**3**
Kombinovaný ohřev:	**Mikrovlnný ohřev + gril**	Typ mikrovlnní distribuce:	**Stirrer technologie pro rovnoměrný ohřev bez nutnosti použít otoční talíř**
Technologie výroby mikrovln:	**Standardní technologie (HTV)**		

Vlastnosti

Víceúrovňové vaření:	**Ne**	AUTO menu:	**Ne**
Přednastavené programy:	**Ne**	Funkce odmrazování dle času nebo váhy:	**Rozmrazování podle času**
Zvukový signál:	**Ano, bez možnosti vypnutí**		

Výbava

Grilovací rošt:	**Vysoký**	Otočný talíř:	**No**

Čištění

EasyClean keramické dno:	**Ano**

Technické parametry

Úroveň hluku (max.):	**58 dB(A)**	Spotřeba elektrické energie v pohotovostním režimu:	**0.5 W**
Šířka spotřebiče:	**592 mm**	Výška spotřebiče:	**390 mm**

Hloubka spotřebiče:	**356 mm**	Šířka vnitřního prostoru:	**330 mm**
Výška vnitřního prostoru:	**210 mm**	Hloubka vnitřního prostoru:	**325 mm**
Maximální šířka otvoru pro zabudování:	**566 mm**	Šířka vest. otvoru min.:	**560 mm**
Maximální výška otvoru pro zabudování:	**370 mm**	Minimální výška otvoru pro instalaci:	**365 mm**
Minimální hloubka otvoru pro instalaci:	**550 mm**	Šířka obalu spotřebiče:	**670 mm**
Výška obalu spotřebiče:	**469 mm**	Hloubka obalu spotřebiče:	**465 mm**
Brutto hmotnost:	**17 kg**	Netto hmotnost:	**15.5 kg**
Elektrické připojení:	**220-240 V**	Frekvence:	**50 Hz**
Art.nb.:	**567145**	EAN kód:	**3838942143397**

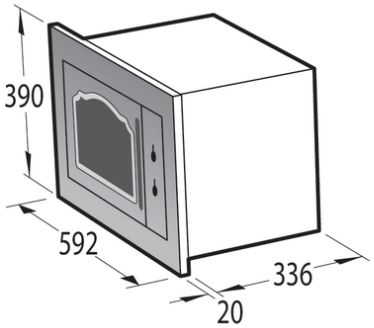
390
592
336
20

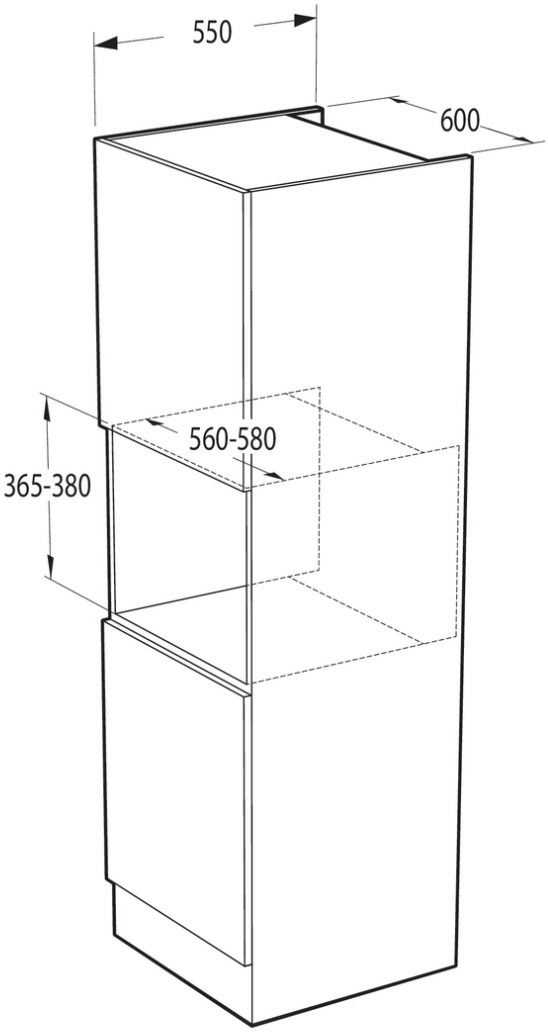
550
600
560-580
365-380