GI643C90X

gorenje Life Simplified

Řada G400 Vestavná myčka, 60 cm

C A↑G

OKAMŽITÝ CASHBACK 4 000 Kč

- FlexUse
- 15min SpeedWash
- Automatický program
- ConstaDrive Motor
- Total AquaStop
- Samočisticí filtr
- Program pro sklo
- Připojení horké vody
- Nastavitelné koše
- Program Eco
- 16 sad nádobí
- Horní ostřikovací rameno
- Posuvný dávkovač mycího prostředku
- Odložený start
- Třetí zásuvka
- Snadné ovládání

Základní informace

Druh spotřebiče:	**Myčka**	Třída energetické účinnosti:	**C**
Třída emisí hluku:	**B**	Barva nastavitelných prvků košů:	**Turquoise**
Materiál ostřikovacího ramene:	**Plast**		

Účinnost

Účinek mytí:	**A**	Účinek sušení:	**A**
Motor:	**Standardní motor**	Spotřeba vody v litrech na cyklus:	**9.9 l**
Maximální teplota vstupní vody:	**70 °C**	Spotřeba el. energie/cyklus - program Eco:	**0.831 kWh**
Spotřeba el. energie/100 cyklů:	**83 kWh**	Spotřeba el. energie v pohotovostním režimu:	**0.49 W**
Spotřeba el. energie při odloženém startu (W):	**3.99**		

Ovládání

Možnost ovládání přes Wi-Fi:	**Ne**	Ovládání:	**Dotykové ovládání**
Indikátor konce mytí:	**Světelný - zvukový signál (na ovládacím panelu)**	Odložení startu:	**0-24 h**
Tablety 3v1:	**Ano**		

Programy

Mycí programy:	**1h mytí, Křišťálové sklo, Program Hygiene, ECO program, Auto program, Intenzivní mytí**	Možnost vytvořit vlastní programy:	**Programová paměť**
Teploty mytí (°C):	**40/45/50/55/60/65/70**	Délka trvání Eco programu:	**190 min**

Vlastnosti

Kapacita sad nádobí:	**16 ks**	Systém horního koše:	**MultiClack (výšková stavitelnost bez nutnosti výsuvu koše)**
SlidingDoor – systém posuvných dekoračních dvířek:	**Ne**	Vnitřní osvětlení:	**Ne**
LedLight indikace provozu:	**Ne**	Další vlastnosti:	**Samočistící program, TotalDry, automatické otevření dveří, Funkce SpeedWash - možnost zkrácení programů**
Ionizátor vzduchu:	**Ne**	Senzory:	**Senzor úrovně vody, Senzor čistoty vody**
AutoDose systém - automatické dávkování mycího prostředku:	**Ne**		

Výbava

Počet košů:	**3**	Horní koš:	**4 držáky sklenic, Široký držák nožů, Pevný držák na sklo, Fixní držáky, Skládací/dělitelný levý držák sklenic, Sklápěcí pravý držák na vínové sklenice, Sklápěcí levý držák na vínové sklenice, Rukojeť s plastovým logem, Rukojěť, Široká mřížka koše**
Spodní koš:	**Bez viditelného loga značky, Sklopné/dělitelné zadní držáky talířů, Rukojeť s plastovým logem, Rukojěť, Široká mřížka koše**	Horní zásuvka:	**Rukojěť**

Bezpečnost

Ochrana proti přetečení:	**Total AquaStop**	Servisní diagnostika:	**Ano**
Materiál vany:	**Nerezová ocel**		

Technické parametry

Úroveň hluku dB (A) re 1 pW:	**44**	Nastavení výšky:	**74 mm**
Šířka spotřebiče:	**598 mm**	Výška spotřebiče:	**816 mm**
Hloubka spotřebiče:	**575 mm**	Šířka vest. otvoru min.:	**600 mm**
Minimální výška otvoru pro instalaci:	**820 mm**	Minimální hloubka otvoru pro instalaci:	**575 mm**
Šířka obalu spotřebiče:	**640 mm**	Výška obalu spotřebiče:	**880 mm**
Hloubka obalu spotřebiče:	**665 mm**	Brutto hmotnost:	**32.5 kg**
Netto hmotnost:	**30.5 kg**	Elektrické připojení:	**220-240 V**
Art.nb.:	**20015068**	EAN kód:	**3838782921599**
EPREL number:	**2109830**		

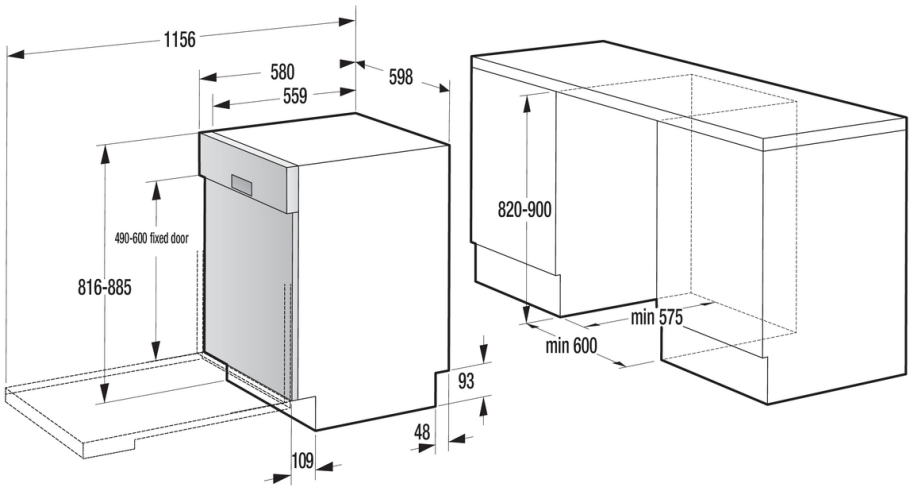
1156
580
559
598
490-600 fixed door
816-885
820-900
min 575
min 600
93
48
109