GEH6432BSCWF

gorenje Life Simplified

Řada G600 Indukční deska s integrovaným odsavačem, 60 cm

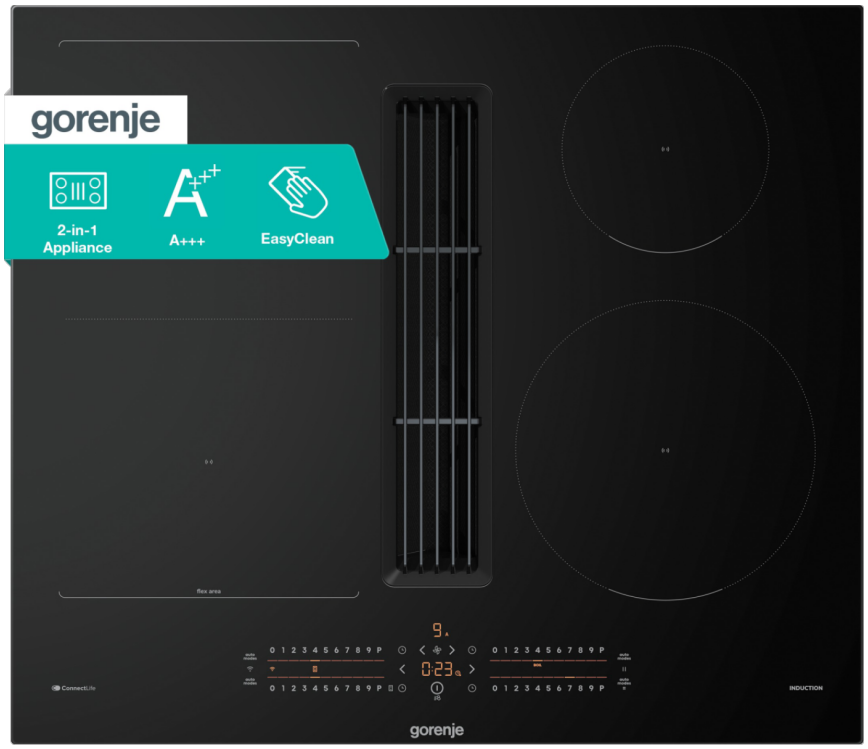

- 2v1 spotřebič
- InstaDetect
- StableHeat
- A+++
- AutoAdjust
- Snadné čištění
- ZoneSlide
- Tichý výkon
- Auto programy
- ConnectLife
- PowerShift
- QuickBoost

Základní informace

Druh spotřebiče:	**Indukční deska s integrovaným odsavačem**	Třída energetické účinnosti:	**A+++**
Hrany varné desky:	**Zbroušená hrana**		

Účinnost

Třída účinnosti filtrace tuku:	**B**	Třída účinnosti dynamiky tekutin:	**A**
Maximální výkon při odtahu:	**471 m^3/h**	Maximální výkon při recirkulaci:	**467 m^3/h**
Maximální výkon při odtahu/rychlost I:	**157 m^3/h**	Zvýšené proudění vzduchu (PowerBoost 2) - odtah:	**627 m^3/h**
Zvýšené proudění vzduchu (PowerBoost 2) - recirkulace:	**571 m^3/h**	Počet Power BOOST funkce:	**1**
Počet motorů:	**1**		

Ovládání

Možnost ovládání přes Wi-Fi:	**Ano, integrovaná**	Ovládání:	**Elektronické ovládání**
Nastavení ovládání:	**SliderTouch - dotykové ovládání pohybem prstu**	Funkce časovač:	**Ano**
Počet stupňů výkonu:	**10**		

Varná deska

Počet všech varných míst:	**4**	Typ levé přední varné zóny:	**Indukčná varná zóna**
Rozměr levé přední varné zóny (mm):	**190X210**	Výkon levé přední varné zóny:	**2300 W**
Výkon levé přední zóny s PowerBoost:	**3000 W**	Typ pravé přední varné zóny :	**Indukčná varná zóna**
Rozměr pravé přední varné zóny (mm):	**210X190**	Výkon pravé přední varné zóny:	**2300 W**
Výkon pravé přední zóny s PowerBoost:	**3000 W**	Typ levé zadní varné zóny:	**Indukčná varná zóna**
Rozměr levé zadní varné zóny (mm):	**190X210**	Výkon levé zadní varné zóny :	**2300 W**
Výkon levé zadní zóny s PowerBoost:	**3000 W**	Typ pravé zadní varné zóny:	**Indukčná varná zóna**
Rozměr pravé zadní varné zóny (mm):	**145**	Výkon pravé zadní varné zóny:	**1200 W**
Výkon pravé zadní zóny s PowerBoost:	**1800 W**		

Vlastnosti

Jednoduchá instalace:	**Ano**	Snadný přístup v případě opravy:	**Ano**
Funkce spojení zón:	**Ano**	Způsob odvodu par:	**Odtah nebo recirkulace**

PowerBoost funkce - extra výkon varné zóny:	**Ano**

Výbava

Filtr proti mastnotám:	**Omyvatelný hliníkový**	Počet uhlíkových filtrů (nejsou součástí odsavače):	**2**

Dodatečné vybavení k dokoupení

Artikl recirkulačního setu:	**952935, 952936**	Kód uhlíkového filtru (nutné pro recirkulaci, není součástí odsavače):	**952938**

Bezpečnost

Dětský zámek ChildLock :	**Ne**	Bezpečnostní upozornění při plné nádržce na kondenzát:	**Ne**
Ukazatel čistoty filtru:	**Ano**		

Technické parametry

Úroveň hluku (max.):	**68 dB(A)**	Roční spotřeba energie:	**13.2 kWh**
Šířka spotřebiče:	**600 mm**	Výška spotřebiče:	**233 mm**
Hloubka spotřebiče:	**520 mm**	Šířka obalu spotřebiče:	**780 mm**
Výška obalu spotřebiče:	**305 mm**	Hloubka obalu spotřebiče:	**600 mm**
Šířka vest. otvoru min.:	**560 mm**	Maximální šířka otvoru pro zabudování:	**562 mm**
Maximální výška otvoru pro zabudování:	**230 mm**	Minimální výška otvoru pro instalaci:	**229 mm**
Minimální hloubka otvoru pro instalaci:	**490 mm**	Brutto hmotnost:	**20.7 kg**
Netto hmotnost:	**16.4 kg**	Příkon:	**7360 W**
Elektrické připojení:	**220-240 V**	Art.nb.:	**744377**
EAN kód:	**3838782866142**		

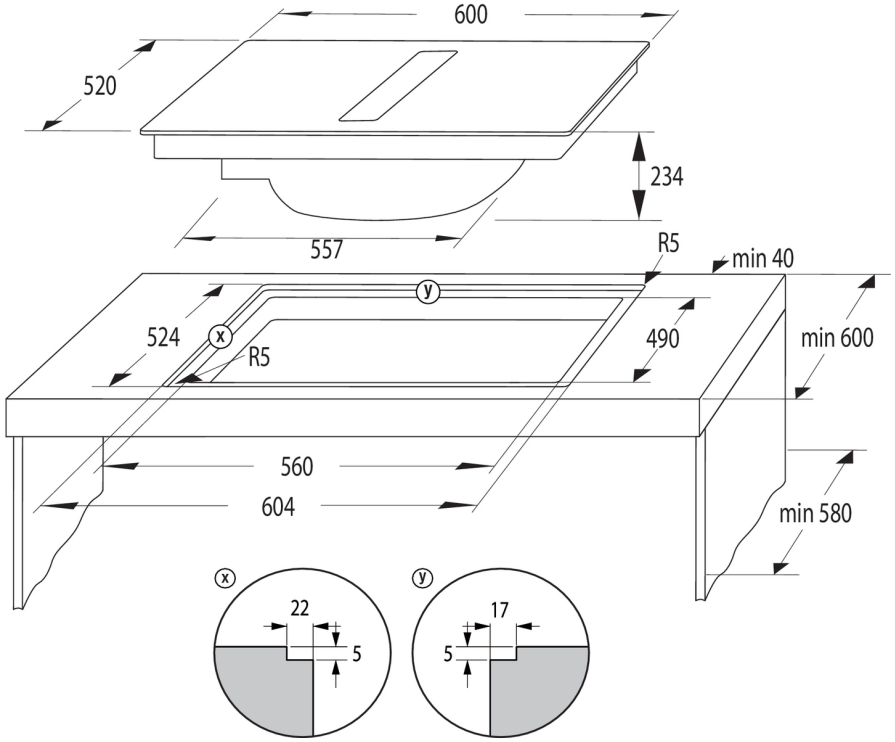
600
520
234
557
R5
min 40
y
524
x
R5
490
min 600
560
604
min 580
x
22
5
y
17
5