BM251SG2BG

gorenje Life Simplified

Řada G600, 60

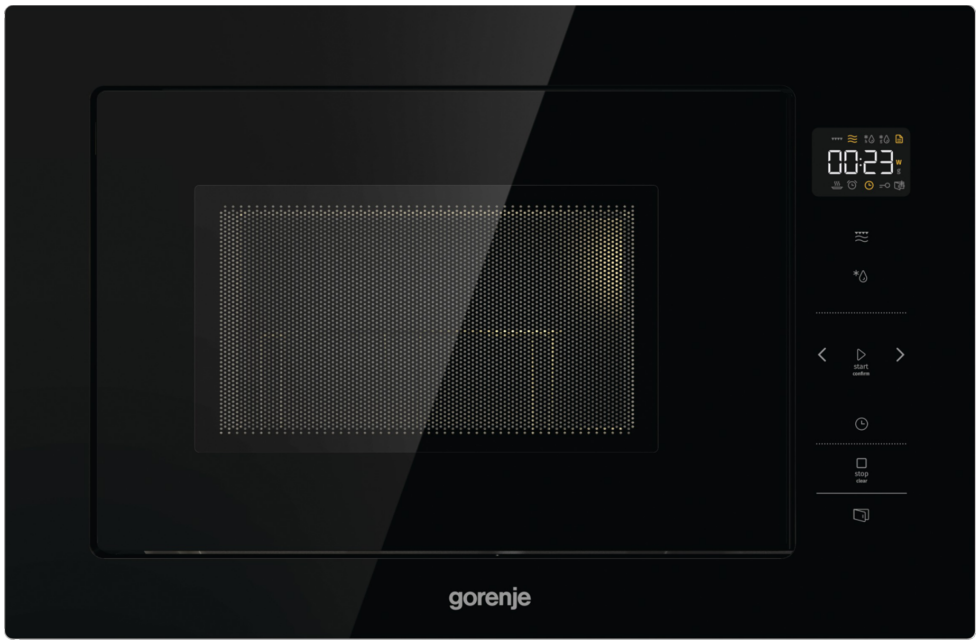

OPTIMAL

- Čištění AquaClean
- Automatické programy
- Dětský zámek ChildLock
- Gril
- InoxTerior
- Mikrovlny a gril
- Bezpečnostní spínač
- Inteligentní displej
- SmartStart
- Nastavní zvuku
- StepBake
- Časovač
- Dotykové ovládání
- Ohřívání talířů
- Otočný talíř

Základní informace

Druh spotřebiče:	**Mikrovlnná trouba s grilem**	Barva spotřebiče:	**Černá**
Materiál vnitřního prostoru:	**Nerezová ocel**	Materiál ovládacího panelu:	**Sklo**
Způsob otevírání dveří:	**Dotykem**	Druh topného tělesa:	**Quartzové topné těleso**

Účinnost

Objem trouby:	**25 l**	Počet stupňů výkonu:	**5**
Počet přednastavených programů:	**15**	Mikrovlnný výkon:	**900 W**
Výkon grilu:	**1000 W**	Počet infra topných těles:	**1**
Průměr otočného talíře:	**315 mm**		

Ovládání

Způsob ovládání:	**Dotykové ovládání**	Ovládání:	**Elektronické ovládání**
Časový display:	**Ano**		

Způsoby ohřevu

Počet programů pro grilování:	**1**	Počet kombinací gril + mikrovlnný ohřev:	**2**
Kombinovaný ohřev:	**Mikrovlnný ohřev + gril**	Typ mikrovlnní distribuce:	**Otoční talíř**
Technologie výroby mikrovln:	**Standardní technologie (HTV)**		

Vlastnosti

Víceúrovňové vaření:	**Ano**	AUTO menu:	**Ano**
SmartControl - chytré ovládání:	**Ano**	Funkce odmrazování dle času nebo váhy:	**Rychlé a automatické (podle času a hmotnosti)**
Funkce Smart display:	**Ano**	LogicalChoice:	**Ano**
Zvukový signál:	**Zvukový signál SoftSound**		

Výbava

Grilovací rošt:	**Vysoký**	Otočný talíř:	**Otočný skleněný talíř**

Bezpečnost

Dětská pojistka:	**Zámek ovládacího panelu**

Čištění

AquaClean funkce:	**Ano**

Technické parametry

Úroveň hluku (max.):	**63 dB(A)**	Spotřeba elektrické energie v pohotovostním režimu:	**0.5 W**
Šířka spotřebiče:	**595 mm**	Výška spotřebiče:	**388 mm**
Hloubka spotřebiče:	**401 mm**	Šířka vnitřního prostoru:	**328 mm**
Výška vnitřního prostoru:	**206 mm**	Hloubka vnitřního prostoru:	**368 mm**
Maximální šířka otvoru pro zabudování:	**568 mm**	Šířka vest. otvoru min.:	**560 mm**
Maximální výška otvoru pro zabudování:	**382 mm**	Minimální výška otvoru pro instalaci:	**380 mm**
Minimální hloubka otvoru pro instalaci:	**500 mm**	Šířka obalu spotřebiče:	**673 mm**
Výška obalu spotřebiče:	**445 mm**	Hloubka obalu spotřebiče:	**485 mm**
Brutto hmotnost:	**21.9 kg**	Netto hmotnost:	**18.9 kg**
Elektrické připojení:	**230 V**	Frekvence:	**50 Hz**
Art.nb.:	**738323**	EAN kód:	**3838782498923**

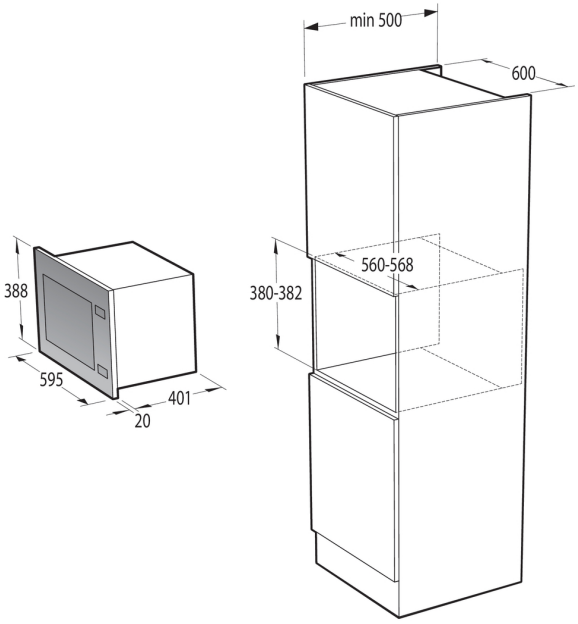

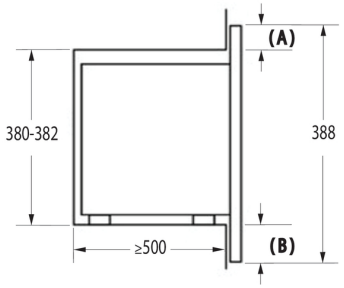

Installation of a microwave oven and frame overhangs: *All dimensions in mm
A: Frame overhang above
Niche height 380: 3,5 mm
Niche height 382: 1,5 mm
B: Frame overhang below
Niche height 380: 4,5 mm
Niche height 382: 4,5 mm