BHP623E13X

Řada G400 Teleskopický odsavač par, 60 cm

TouchFree
povrch

Základní informace

Druh spotřebiče:	**Odsavač par**	Třída energetické účinnosti:	**B**
Typ instalace:	**Vestavný výsuvný odsavač, instalace do skříňky**	Druh odsavače:	**Teleskopický**
Způsob odvodu par:	**Odtah nebo recirkulace**	Materiál skříně:	**Nerezová ocel/lakovaná ocel**
Barva skříně:	**Nerezová ocel**		

Účinnost

Třída účinnosti filtrace tuku:	**A**	Třída účinnosti osvětlení:	**A**
Třída účinnosti dynamiky tekutin:	**B**	Výkon motoru:	**240 W**
Počet stupňů výkonu:	**3**	Osvětlení:	**2**
Počet motorů:	**1**	Maximální výkon při odtahu:	**639 m^3/h**
Maximální výkon při recirkulaci:	**492 m^3/h**	Maximální výkon při odtahu/rychlost I:	**245 m^3/h**
Maximální výkon při odtahu/rychlost II:	**426 m^3/h**	Maximální výkon při odtahu/rychlost III:	**639 m^3/h**
Roční spotřeba energie:	**66.7 kWh**		

Ovládání

Nastavení ovládání:	**Knoflíky**

Vlastnosti

Ukazatel čistoty filtru:	**Ne**	Způsob ovládání osvětlení:	**Spínač osvětlení ON/OFF**

Výbava

Osvětlení/typ:	**LED**	Filtr proti mastnotám:	**Omyvatelný hliníkový filtr s polyuretanovou pěnou**
Počet filtrů proti mastnotám:	**2**	Typ motoru:	**AC jedno fázový indukční**
Zpětná klapka:	**150 mm**		

Dodatečné vybavení k dokoupení

Kód uhlíkového filtru (nutné pro recirkulaci, není součástí odsavače):	**688572**

Technické parametry

Úroveň hluku (max.):	**68 dB(A)**	Délka připojovacího kabelu:	**1420 mm**
Šířka spotřebiče:	**600 mm**	Výška spotřebiče:	**310 mm**
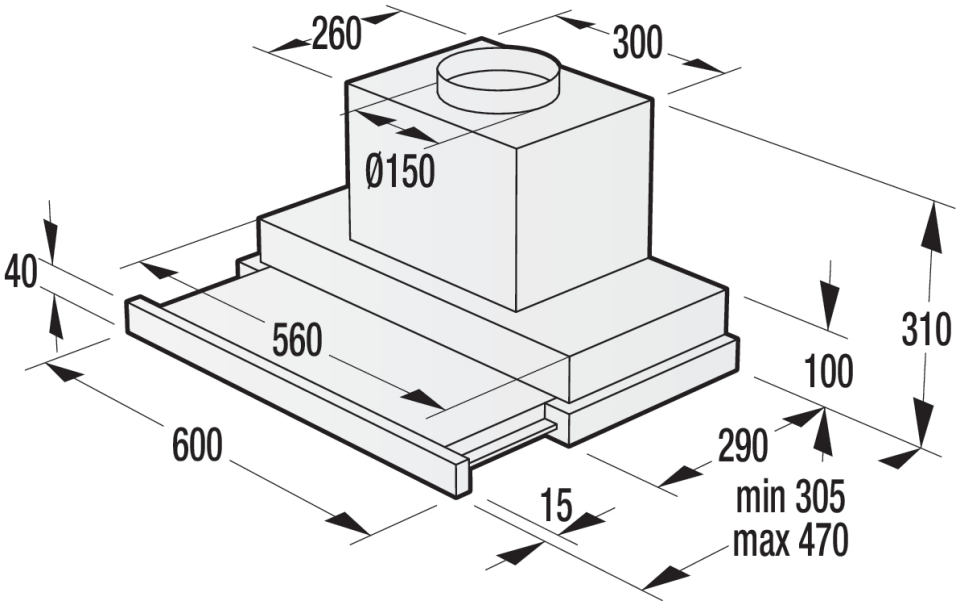
Hloubka spotřebiče:	**305 mm**	Šířka obalu spotřebiče:	**700 mm**
Výška obalu spotřebiče:	**380 mm**	Hloubka obalu spotřebiče:	**430 mm**
Brutto hmotnost:	**12.7 kg**	Netto hmotnost:	**10.4 kg**
Elektrické připojení:	**220-240 V**	Frekvence:	**50 Hz, 60 Hz**
Příkon:	**246 W**	Art.nb.:	**514461**
EAN kód:	**3838942072239**