GI643D90X

gorenje Life Simplified

Řada G400 Vestavná myčka, 60 cm

D A↑G

OKAMŽITÝ CASHBACK 3 500 Kč

- FlexUse
- Automatický program
- 15min SpeedWash
- Total AquaStop
- Samočisticí filtr
- Program pro sklo
- Připojení horké vody
- Nastavitelné koše
- Program Eco
- 16 sad nádobí
- Horní ostřikovací rameno
- Energetická třída D
- Posuvný dávkovač mycího prostředku
- Odložený start
- Třetí zásuvka
- Snadné ovládání
- ConstaDrive Motor

Základní informace

Druh spotřebiče:	**Myčka**	Třída energetické účinnosti:	**D**
Třída emisí hluku:	**C**	Barva spotřebiče:	**Nerezová ocel**
Barva nastavitelných prvků košů:	**Turquoise**	Materiál ostřikovacího ramene:	**Plast**

Účinnost

Účinek mytí:	**A**	Účinek sušení:	**A**
Motor:	**Standardní motor**	Spotřeba vody v litrech na cyklus:	**11 l**
Maximální teplota vstupní vody:	**60 °C**	Spotřeba el. energie/cyklus - program Eco:	**0.87 kWh**
Spotřeba el. energie/100 cyklů:	**87 kWh**	Spotřeba el. energie v pohotovostním režimu:	**0.49 W**
Spotřeba el. energie při odloženém startu (W):	**1**		

Ovládání

Možnost ovládání přes Wi-Fi:	**Ne**	Ovládání:	**Dotykové ovládání**
Indikátor konce mytí:	**Světelný - zvukový signál (na ovládacím panelu)**	Odložení startu:	**0-24 h**
Tablety 3v1:	**Ano**		

Programy

Mycí programy:	**1h mytí, Křišťálové sklo, Program Hygiene, ECO program, Auto program, Intenzivní mytí**	Možnost vytvořit vlastní programy:	**Programová paměť**
Teploty mytí (°C):	**40/55/60/65/70**	Délka trvání Eco programu:	**221 min**

Vlastnosti

Kapacita sad nádobí:	**16 ks**	Systém horního koše:	**MultiClack (výšková stavitelnost bez nutnosti výsuvu koše)**
SlidingDoor – systém posuvných dekoračních dvířek:	**Ne**	Vnitřní osvětlení:	**Ne**
LedLight indikace provozu:	**Ne**	Další vlastnosti:	**Samočistící program, TotalDry, automatické otevření dveří, Funkce SpeedWash - možnost zkrácení programů**
Ionizátor vzduchu:	**Ne**	AutoDose systém - automatické dávkování mycího prostředku:	**Ne**

Výbava

Počet košů:	**3**	Horní koš:	**2 cup holders, Široký držák nožů, Pevný držák na sklo, Fixní držáky, Skládací/dělitelný levý držák sklenic, Sklápěcí levý držák na vínové sklenice, Široká mřížka koše**
Spodní koš:	**Široká mřížka koše, Sklopné/dělitelné zadní držáky talířů**	Horní zásuvka:	**Dělitelné a odnímatelné**
Multifunkční spodní koš:	**Ano**		

Bezpečnost

Ochrana proti přetečení:	**Total AquaStop**	Servisní diagnostika:	**Ano**
Materiál vany:	**Nerezová ocel**		

Technické parametry
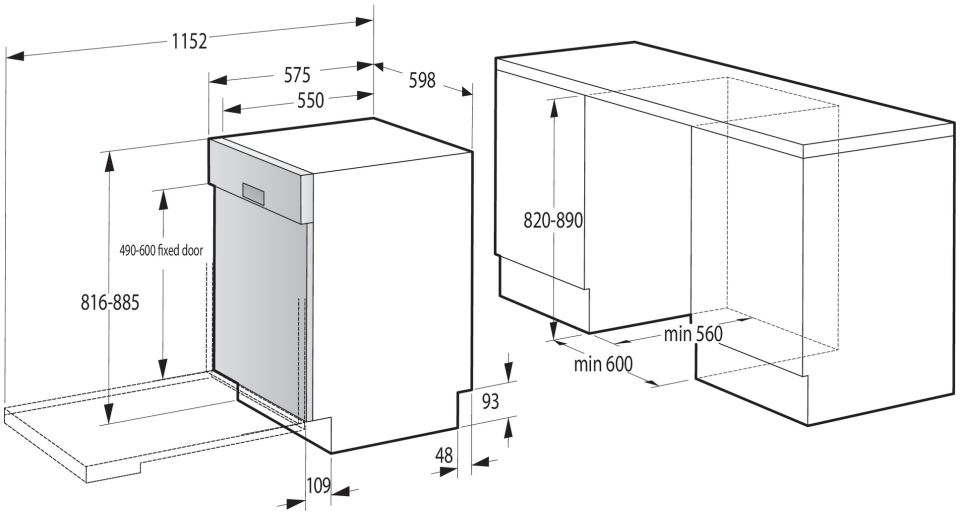
Úroveň hluku dB (A) re 1 pW:	**45**	Nastavení výšky:	**70 mm**
Šířka spotřebiče:	**598 mm**	Výška spotřebiče:	**815 mm**
Hloubka spotřebiče:	**575 mm**	Šířka obalu spotřebiče:	**656 mm**
Výška obalu spotřebiče:	**889 mm**	Hloubka obalu spotřebiče:	**682 mm**
Brutto hmotnost:	**38 kg**	Netto hmotnost:	**32.5 kg**
Elektrické připojení:	**220-240 V**	Art.nb.:	**20011938**
EAN kód:	**3838782723193**	EPREL number:	**2154649**