GO66E Pizza350C

gorenje Life Simplified

Řada G600 Multifunkční trouba, 60 x 60 cm

PizzaPlus

Pyrolytické čištění

AirFry

Automatické programy

Teleskopická pojezdy

GentleClose & GentleOpen

PerfectGrill

Víceúrovňové pečení

Rozpékání zmražených polotovarů

Program StepBake

Odnímatelné sklo dvířek

ConnectLife

Rychlé předehřátí trouby

HomeMade Plus

Základní informace

Druh spotřebiče:	**Trouba**	Typ trouby:	**Multifunkční trouba**
Třída energetické účinnosti:	**A+**	Barva spotřebiče:	**Černá**
TouchFree inox úprava proti otiskům prstů:	**Ne**	Materiál vnitřního prostoru:	**Smaltovaný plech**
Zavírání dvířek:	**SoftOpen a GentleClose**	HomeMade Plus tvar trouby:	**Ano**

Účinnost

Objem trouby:	**77 l**	Regulace teploty v troubě - max. teplota:	**300 °C**
Povrch největšího plechu na pečení:	**1360 cm²**		

Ovládání

Možnost ovládání přes Wi-Fi:	**Ano, integrovaná**	Programovací hodiny:	**ICON LED+**
Tvar knoflíků ovládání:	**Ergonomické knoflíky**		

Způsoby ohřevu

Způsob ohřevu trouby:	**Rychlý předohřev trouby**	Způsob ohřevu trouby:	**Kruhové topné těleso s ventilátorem**
Způsob ohřevu trouby:	**Spodní topné těleso s kruhovým topným tělesem a ventilátorem**	Způsob ohřevu trouby:	**Horní těleso s kruhovým tělesem a ventilátorem**
Způsob ohřevu trouby:	**Malé grilovací těleso s kruhovým topným tělesem a ventilátorem**	Způsob ohřevu trouby:	**TurboBake - velké grilovací těleso, kruhové těleso s ventilátorem, spodní topné těleso**
Způsob ohřevu trouby:	**Infra grilovací těleso**	Způsob ohřevu trouby:	**Spodní a horní topné těleso**
Způsob ohřevu trouby:	**LightBake - malé grilovací těleso, spodní topné těleso**	Způsob ohřevu trouby:	**Spodní a horní topné těleso s ventilátorem**
Způsob ohřevu trouby:	**Velké grilovací těleso s ventilátorem**	Způsob ohřevu trouby:	**Velké grilovací těleso se spodním topným tělesem**
Způsob ohřevu trouby:	**Malé grilovací těleso se spodním topným tělesem a ventilátorem**	Způsob ohřevu trouby:	**FrozenBake program pro hotová a mražená jídla**
Způsob ohřevu trouby:	**Pizza**	Způsob ohřevu trouby:	**Pizza 350 °C**
Způsob ohřevu trouby:	**GentleBake pomalé pečení**	Způsob ohřevu trouby:	**AirFry+ horkovzdušné fritování**
Způsob ohřevu trouby:	**Čištění**	Způsob ohřevu trouby:	**Rozmrazování**
Způsob ohřevu trouby:	**Ohřívání**	Způsob ohřevu trouby:	**WarmPlate - ohřev talířů**
Způsob ohřevu trouby:	**Režim Sabat**		

Vlastnosti

STEPBake krokové pečení:	**Ano**	Osvětlení trouby:	**Nahoře a na boku**
Plochý povrch vnitřního skla dvířek:	**Odnímatelné vnitřní sklo dvířek trouby s plochým povrchem**	Sklopné horní topné těleso:	**Ne**
Pečení na více plechách současně:	**Ano**	PerfectGrill dvojité topné těleso:	**Ano**
SuperSize - extra velký objem:	**Ano**	Gratinování (zapékání):	**Ano**

Výbava

Vedení plechů v troubě:	**Plně výsuvná pyrolytická teleskopická vodítka na jedné úrovni**	Pekáče:	**Pizza peel, Pizza baking pan, 1 mělký smaltovaný plech, 1 hluboký smaltovaný plech**
Rošt trouby:	**1 ks**	Termosonda pro pečení:	**Ne**

Bezpečnost

Počet skel ve dveřích:	**4 skla s dvojitým tepelným deflektorem**	Teplota povrchu dveří:	**Ultra chladné dvířka Quadro**
Zámek dveří:	**Příprava pro mechanický dětský zámek dveří**	Chladicí ventilátor:	**Dynamický chladicí systém - DC+**

Čištění

Pyrolytické čištění:	**Ano**

Technické parametry

Spotřeba energie s nuceným oběhem vzduchu:	**0.71 kWh**	Spotřeba elektrické energie v pohotovostním režimu:	**0.5 W**
Doba potřebná k přepnutí spotřebiče do příslušného režimu nízké spotřeby energie:	**3 min**	Spotřeba energie v pohotovostním režimu (včetně zobrazení stavu, s aktivní Wi-Fi):	**0.8 W**
Příkon:	**3.5 kW**	Šířka spotřebiče:	**595 mm**
Výška spotřebiče:	**595 mm**	Hloubka spotřebiče:	**564 mm**
Maximální šířka otvoru pro zabudování:	**564 mm**	Šířka vest. otvoru min.:	**560 mm**
Maximální výška otvoru pro zabudování:	**600 mm**	Minimální výška otvoru pro instalaci:	**590 mm**
Minimální hloubka otvoru pro instalaci:	**550 mm**	Šířka obalu spotřebiče:	**620 mm**
Výška obalu spotřebiče:	**660 mm**	Hloubka obalu spotřebiče:	**675 mm**
Brutto hmotnost:	**38.6 kg**	Netto hmotnost:	**36.6 kg**
Elektrické připojení:	**220-240 V**	Frekvence:	**50-60 Hz**
Art.nb.:	**744802**	EAN kód:	**3838782888120**
EPREL number:	**2058135**		

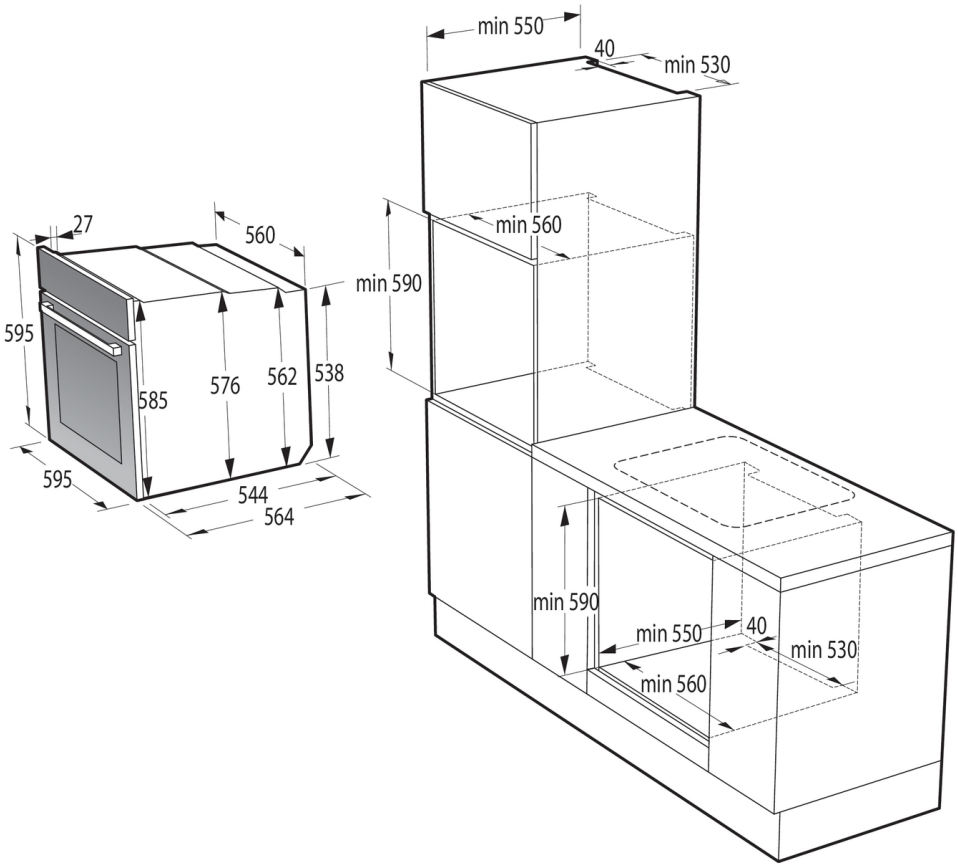
27
560
595
585
576
562
538
595
544
564
min 550
40
min 530
min 560
min 590
min 590
min 550
40
min 530
min 560