GI6442BSCE

gorenje Life Simplified

Řada G600 Indukční varná deska, 60 cm

OKAMŽITÝ CASHBACK 2 500 Kč

PowerBoost

Indukční desky

StopGo funkce

Dětský zámek ChildLock

ZoneSlide

PowerShift

Základní informace

Druh spotřebiče:	**Indukční deska**	Barva spotřebiče:	**Černá**
Typ varné desky:	**Indukční sklokeramická varná deska**	Hrany varné desky:	**Zbroušená hrana**

Ovládání

Typ ovládání:	**4 x SliderTouch**	Časovač:	**Ano**

Varná deska

Počet všech varných míst:	**4**	Typ levé přední varné zóny:	**Indukční zóna okta - osmiúhelníkový induktor**
Rozměr levé přední varné zóny (mm):	**185X210**	Výkon levé přední varné zóny:	**2200 W**
Výkon levé přední zóny s PowerBoost:	**3300 W**	Typ pravé přední varné zóny :	**Indukční zóna okta - osmiúhelníkový induktor**
Rozměr pravé přední varné zóny (mm):	**185X210**	Výkon pravé přední varné zóny:	**2200 W**
Výkon pravé přední zóny s PowerBoost:	**3300 W**	Typ levé zadní varné zóny:	**Indukční zóna okta - osmiúhelníkový induktor**
Rozměr levé zadní varné zóny (mm):	**185X210**	Výkon levé zadní varné zóny :	**2200 W**
Výkon levé zadní zóny s PowerBoost:	**3300 W**	Typ pravé zadní varné zóny:	**Indukční zóna okta - osmiúhelníkový induktor**
Rozměr pravé zadní varné zóny (mm):	**185X210**	Výkon pravé zadní varné zóny:	**2200 W**
Výkon pravé zadní zóny s PowerBoost:	**3300 W**		

Vlastnosti

Funkce spojení zón:	**AreaFlex propojení varných zón**	Funkce StopGo - okamžité dočasné zastavení vaření bez ztráty nastavených parametrů:	**Ano**
Funkce EggTimer kuchyňská minutka:	**Ano**	PowerBoost funkce - extra výkon varné zóny:	**Ano**
Řízení spotřeby:	**Yes**	Pot movement detection:	**Yes**

Bezpečnost

Ukazatel zbytkového tepla:	**Ano**	Bezpečnostní funkce:	**Ano**
Dětský zámek ChildLock :	**Ano**		

Technické parametry

Příkon:	**7.4 kW**	Type of power connection:	**2-phase**
Šířka spotřebiče:	**590 mm**	Výška spotřebiče:	**53 mm**
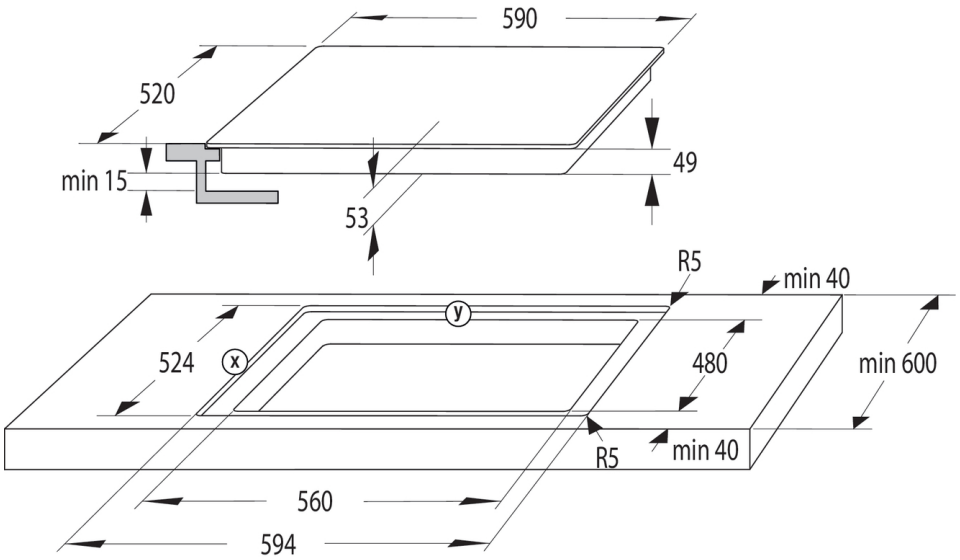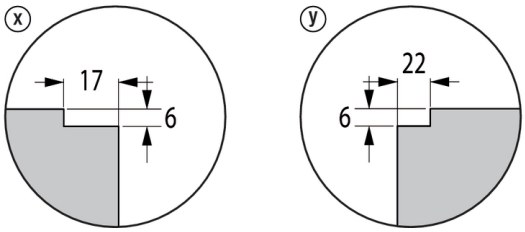
Hloubka spotřebiče:	**520 mm**	Maximální šířka otvoru pro zabudování:	**564 mm**
Šířka vest. otvoru min.:	**560 mm**	Minimální výška otvoru pro instalaci:	**30 mm**
Minimální hloubka otvoru pro instalaci:	**480 mm**	Šířka obalu spotřebiče:	**692 mm**
Výška obalu spotřebiče:	**112 mm**	Hloubka obalu spotřebiče:	**635 mm**
Brutto hmotnost:	**11.6 kg**	Netto hmotnost:	**9.9 kg**
Elektrické připojení:	**220-240 V**	Příkon:	**7400 W**
Art.nb.:	**744136**	EAN kód:	**3838782836763**