BSA6737ORAB

gorenje Life Simplified

Řada Ora-Ïto Multifunkční trouba, 60 x 60 cm

A A+++ ↑ D

ora-ïto

eotm

- BigSpace
- GentleClose & GentleOpen
- Pizza program
- Rychlé předehřátí trouby
- Perforated enamelled tray

Základní informace

Druh spotřebiče:	**Trouba**	Typ trouby:	**Multifunkční trouba**
Třída energetické účinnosti:	**A**	Barva spotřebiče:	**Černá**
Materiál vnitřního prostoru:	**Smaltovaný plech**	Zavírání dvířek:	**SoftOpen a GentleClose**
HomeMade Plus tvar trouby:	**Ano**		

Účinnost

Objem trouby:	**77 l**	Regulace teploty v troubě - max. teplota:	**300 °C**
Povrch největšího plechu na pečení:	**1360 cm²**	Objem zásobníka na vodu:	**0.13 l**

Ovládání

Způsob ovládání trouby:	**Elektronické ovládání**	Programovací hodiny:	**IconLed**
Tvar knoflíků ovládání:	**Zasouvací knoflíky**		

Způsoby ohřevu

Způsob ohřevu trouby:	**Rychlý předohřev trouby**	Způsob ohřevu trouby:	**Spodní a horní topné těleso s ventilátorem**
Způsob ohřevu trouby:	**Velké grilovací těleso s ventilátorem**	Způsob ohřevu trouby:	**AirFry zdravé fritování**
Způsob ohřevu trouby:	**Kruhové topné těleso s ventilátorem**	Způsob ohřevu trouby:	**Spodní a horní topné těleso**
Způsob ohřevu trouby:	**Infra grilovací těleso**	Způsob ohřevu trouby:	**GentleBake pomalé pečení**
Způsob ohřevu trouby:	**Pizza**	Způsob ohřevu trouby:	**FrozenBake program pro hotová a mražená jídla**
Způsob ohřevu trouby:	**Rozmrazování**	Způsob ohřevu trouby:	**Čištění**
Způsob ohřevu trouby:	**Osvětlení trouby**		

Vlastnosti

Osvětlení trouby:	**Horní**	Plochý povrch vnitřního skla dvířek:	**Odnímatelné vnitřní sklo dvířek trouby s plochým povrchem**
Sklopné horní topné těleso:	**Ne**	Pečení na více plechách současně:	**Ano**
PerfectGrill dvojité topné těleso:	**Ano**	SteamAssist parní asistent:	**Ano**
SuperSize - extra velký objem:	**Ano**		

Výbava

Vedení plechů v troubě:	**1x částečně vysouvací teleskopy s klik systémem**	Pekáče:	**1 hluboký smaltovaný plech, Smaltovaný perforovaný pekáč**

Rošt trouby:	**1 ks**	Termosonda pro pečení:	**Ne**

Bezpečnost

Počet skel ve dveřích:	**2 skla s 1 reflexní vrstvou**	Teplota povrchu dveří:	**CompactDoor**
Termoelektrická pojistka:	**Ano**	Chladicí ventilátor:	**Dynamický chladicí systém - DC+**

Čištění

Katalytický smalt – funkce samočištění:	**Kryt ventilátoru**

Technické parametry

Spotřeba energie s nuceným oběhem vzduchu:	**0.821 kWh**	Spotřeba elektrické energie v pohotovostním režimu:	**0.5 W**
Doba potřebná k přepnutí spotřebiče do příslušného režimu nízké spotřeby energie:	**3 min**	Příkon:	**3.5 kW**
Šířka spotřebiče:	**595 mm**	Výška spotřebiče:	**595 mm**
Hloubka spotřebiče:	**564 mm**	Maximální šířka otvoru pro zabudování:	**564 mm**
Šířka vest. otvoru min.:	**560 mm**	Maximální výška otvoru pro zabudování:	**600 mm**
Minimální výška otvoru pro instalaci:	**590 mm**	Minimální hloubka otvoru pro instalaci:	**550 mm**
Šířka obalu spotřebiče:	**620 mm**	Výška obalu spotřebiče:	**660 mm**
Hloubka obalu spotřebiče:	**675 mm**	Brutto hmotnost:	**31.1 kg**
Netto hmotnost:	**29.1 kg**	Elektrické připojení:	**220-240 V**
Frekvence:	**50-60 Hz**	Art.nb.:	**740238**
EAN kód:	**3838782613661**	EPREL number:	**1230763**

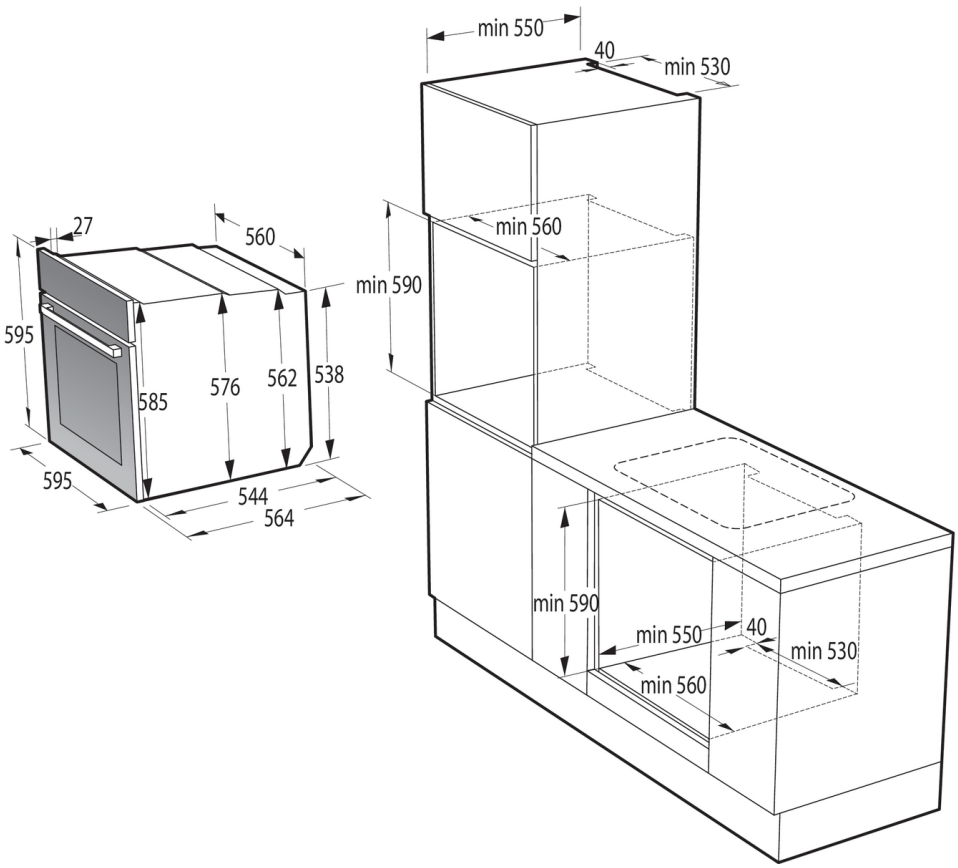
27
560
595
585
576
562
538
595
544
564
min 550
40
min 530
min 560
min 590
min 590
min 550
40
min 530
min 560