# BMI201AG1X

gorenje Life Simplified

Řada G400, 60

OPTIMAL

- Čištění AquaClean
- Automatické programy
- Dětský zámek ChildLock
- Gril
- InoxTerior
- Invertorová technologie
- Mikrovlny a gril
- Bezpečnostní spínač
- Inteligentní displej
- SmartStart
- Nastavní zvuku
- StepBake
- Časovač
- Ohřívání talířů
- Otočný talíř

## Základní informace

| | | | |
|---|---|---|---|
| Druh spotřebiče: | **Mikrovlnná trouba s grilem** | Barva spotřebiče: | **Nerezová ocel** |
| Materiál vnitřního prostoru: | **Nerezová ocel** | Materiál ovládacího panelu: | **Nerezová ocel** |
| Způsob otevírání dveří: | **Otevírání dveří tlačítkem** | Druh topného tělesa: | **Trubkové** |

## Účinnost

| | | | |
|---|---|---|---|
| Objem trouby: | **20 l** | Počet stupňů výkonu: | **5** |
| Počet přednastavených programů: | **15** | Mikrovlnný výkon: | **800 W** |
| Výkon grilu: | **1000 W** | Počet infra topných těles: | **1** |
| Průměr otočného talíře: | **245 mm** | | |

## Ovládání

| | | | |
|---|---|---|---|
| Způsob ovládání: | **Tlačítko** | Ovládání: | **Elektronické ovládání** |
| Časový display: | **Ano** | | |

## Způsoby ohřevu

| | | | |
|---|---|---|---|
| Počet programů pro grilování: | **1** | Počet kombinací gril + mikrovlnný ohřev: | **2** |
| Kombinovaný ohřev: | **Mikrovlnný ohřev + gril** | Typ mikrovlnní distribuce: | **Otoční talíř** |
| Technologie výroby mikrovln: | **Invertor** | | |

## Vlastnosti

| | | | |
|---|---|---|---|
| Víceúrovňové vaření: | **Ano** | AUTO menu: | **Ano** |
| SmartControl - chytré ovládání: | **Ano** | Funkce odmrazování dle času nebo váhy: | **Rychlé a automatické (podle času a hmotnosti)** |
| Funkce Smart display: | **Ano** | LogicalChoice: | **Ano** |
| Zvukový signál: | **Zvukový signál SoftSound** | | |

## Výbava

| | | | |
|---|---|---|---|
| Grilovací rošt: | **Nízký** | Otočný talíř: | **Otočný skleněný talíř** |

## Bezpečnost

| | |
|---|---|
| Dětská pojistka: | **Zámek ovládacího panelu** |

## Čištění

| | |
|---|---|
| AquaClean funkce: | **Ano** |

## Technické parametry

| | | | |
|---|---|---|---|
| Úroveň hluku (max.): | **63 dB(A)** | Spotřeba elektrické energie v pohotovostním režimu: | **0.5 W** |
| Šířka spotřebiče: | **595 mm** | Výška spotřebiče: | **388 mm** |
| Hloubka spotřebiče: | **324 mm** | Šířka vnitřního prostoru: | **295 mm** |
| Výška vnitřního prostoru: | **218 mm** | Hloubka vnitřního prostoru: | **314 mm** |
| Maximální šířka otvoru pro zabudování: | **568 mm** | Šířka vest. otvoru min.: | **560 mm** |
| Maximální výška otvoru pro zabudování: | **380 mm** | Minimální výška otvoru pro instalaci: | **380 mm** |
| Minimální hloubka otvoru pro instalaci: | **340 mm** | Šířka obalu spotřebiče: | **650 mm** |
| Výška obalu spotřebiče: | **449 mm** | Hloubka obalu spotřebiče: | **404 mm** |
| Brutto hmotnost: | **14.8 kg** | Netto hmotnost: | **12.4 kg** |
| Elektrické připojení: | **230 V** | Frekvence: | **50 Hz** |
| Art.nb.: | **738289** | EAN kód: | **3838782498299** |

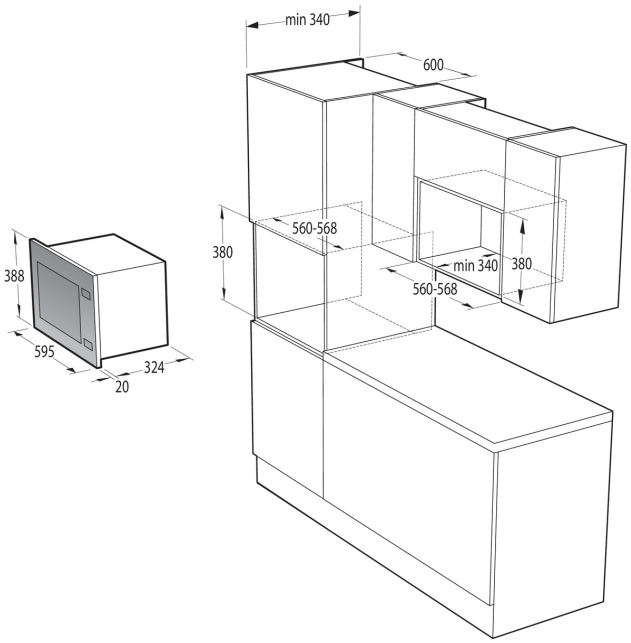


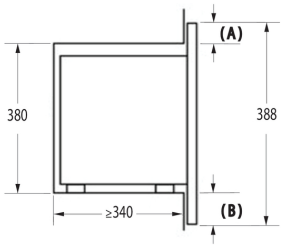


Installation of a microwave oven and frame overhangs: *All dimensions in mm
**A**: Frame overhang above
Niche height 380: 3,5 mm
**B**: Frame overhang below
Niche height 380: 4,5 mm