GT642AXW

gorenje Life Simplified

Řada G400 Plynová varná deska, 60 cm

Litinové mřížky ProGrids

Jednoruční zapalování hořáku

Základní informace

Druh spotřebiče:	**Plynová varná deska**	Typ varné desky:	**Plyn na tvrzeném skle**

Ovládání

Elektrické zapalování:	**Jednoruční zapalování plynových hořáků**

Varná deska

Počet všech varných míst:	**4**	Provedení nosné mřížky:	**Litinové nosné mřížky**
Typ levé přední varné zóny:	**Velký hořák**	Rozměr levé přední varné zóny (mm):	**98,5**
Výkon levé přední varné zóny:	**3000 W**	Typ pravé přední varné zóny :	**Pomocný hořák**
Rozměr pravé přední varné zóny (mm):	**53,7**	Výkon pravé přední varné zóny:	**1050 W**
Typ levé zadní varné zóny:	**Normální hořák**	Rozměr levé zadní varné zóny (mm):	**73,5**
Výkon levé zadní varné zóny :	**1800 W**	Typ pravé zadní varné zóny:	**Normální hořák**
Rozměr pravé zadní varné zóny (mm):	**73,5**	Výkon pravé zadní varné zóny:	**1800 W**

Výbava

Redukce pro malé hrnce - mřížka:	**Ne**	Přiložené plynové trysky:	**G30/G31-28-30/37 propan butan**
Plyn:	**G20/20 zemní plyn**		

Technické parametry

Celkový výkon plynu:	**7650 W**	Šířka spotřebiče:	**600 mm**
Výška spotřebiče:	**136 mm**	Hloubka spotřebiče:	**520 mm**
Šířka vest. otvoru min.:	**560 mm**	Minimální výška otvoru pro instalaci:	**100 mm**
Minimální hloubka otvoru pro instalaci:	**490 mm**	Šířka obalu spotřebiče:	**680 mm**
Výška obalu spotřebiče:	**157 mm**	Hloubka obalu spotřebiče:	**600 mm**
Brutto hmotnost:	**13.9 kg**	Netto hmotnost:	**13.1 kg**
Elektrické připojení:	**220-240 V**	Příkon:	**5 W**
Typ konektoru:	**AC 230V**	Art.nb.:	**737671**
EAN kód:	**3838782467257**		

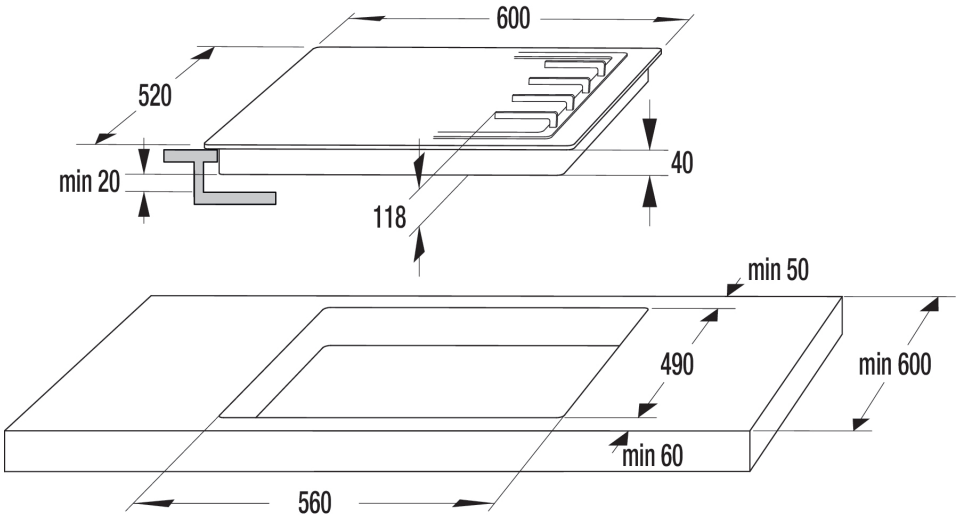
600
520
min 20
40
118
min 50
490
min 600
min 60
560