# GW642ABX

gorenje Life Simplified

Plynová varná deska,  60 cm

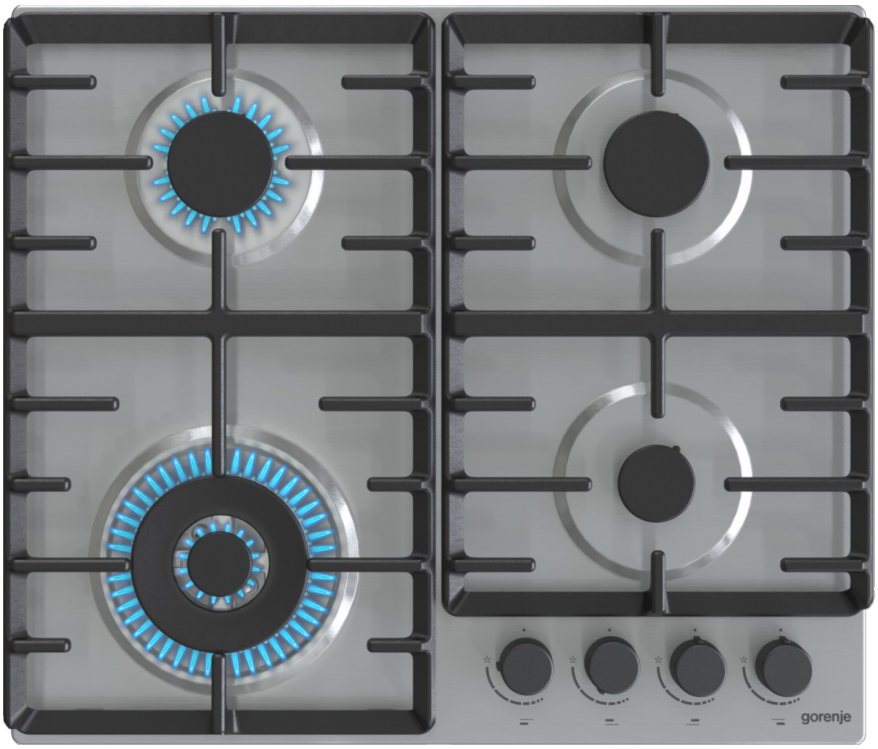


OPTIMAL

Litinové mřížky ProGrids

Prostorná varná plocha BigSurface

Wok hořák

Jednoruční zapalování

Knoflíky - design a ergonomie

Variace možností

EasyClean

## Základní informace

| | | | |
|---|---|---|---|
| Druh spotřebiče: | **Plynová varná deska** | Typ varné desky: | **Plynová** |

## Ovládání

| | |
|---|---|
| Elektrické zapalování: | **Jednoruční zapalování plynových hořáků** |

## Varná deska

| | | | |
|---|---|---|---|
| Počet všech varných míst: | **4** | Provedení nosné mřížky: | **Litinové nosné mřížky** |
| Typ levé přední varné zóny: | **Wok hořák** | Rozměr levé přední varné zóny (mm): | **123** |
| Výkon levé přední varné zóny: | **3500 W** | Typ pravé přední varné zóny : | **Pomocný hořák** |
| Rozměr pravé přední varné zóny (mm): | **53,7** | Výkon pravé přední varné zóny: | **1050 W** |
| Typ levé zadní varné zóny: | **Normální hořák** | Rozměr levé zadní varné zóny (mm): | **73,5** |
| Výkon levé zadní varné zóny : | **1800 W** | Typ pravé zadní varné zóny: | **Normální hořák** |
| Rozměr pravé zadní varné zóny (mm): | **73,5** | Výkon pravé zadní varné zóny: | **1800 W** |

## Výbava

| | | | |
|---|---|---|---|
| Redukce pro malé hrnce - mřížka: | **Ne** | Přiložené plynové trysky: | **G30/G31-28-30/37 propan butan** |
| Plyn: | **G20/20 zemní plyn** | | |

## Technické parametry

| | | | |
|---|---|---|---|
| Celkový výkon plynu: | **8150 W** | Šířka spotřebiče: | **600 mm** |
| Výška spotřebiče: | **130 mm** | Hloubka spotřebiče: | **520 mm** |
| Šířka vest. otvoru min.: | **560 mm** | Minimální výška otvoru pro instalaci: | **100 mm** |
| Minimální hloubka otvoru pro instalaci: | **490 mm** | Šířka obalu spotřebiče: | **680 mm** |
| Výška obalu spotřebiče: | **157 mm** | Hloubka obalu spotřebiče: | **600 mm** |
| Brutto hmotnost: | **11.5 kg** | Netto hmotnost: | **10.7 kg** |
| Elektrické připojení: | **220-240 V** | Příkon: | **5 W** |
| Typ konektoru: | **AC 230V** | Art.nb.: | **737660** |
| EAN kód: | **3838782467158** | | |

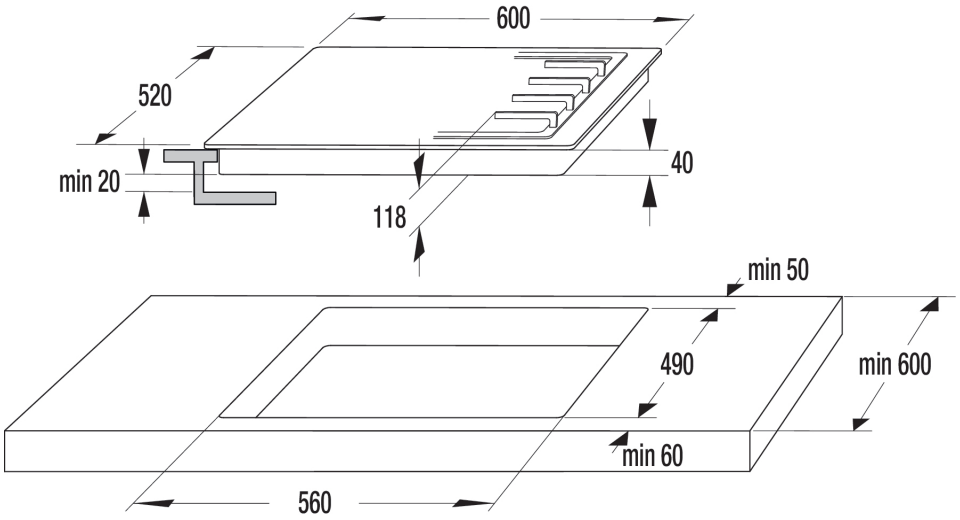
600
520
min 20
40
118
min 50
490
min 600
min 60
560