GS541C10W

gorenje Life Simplified

Řada G400 Volně stojící myčka, 45 cm

C A↑G

10 LET ZÁRUKA

OPTIMAL

- 15min SpeedWash
- Program Eco
- Program pro sklo
- Připojení na teplou vodu
- MultiClack systém
- Samočisticí filtr
- Posuvný dávkovač mycího prostředku
- Odložený start
- Třetí zásuvka
- Horní sprcha
- Total AquaStop
- TotalDry
- 15min SpeedWash
- Program Eco
- Rychlý program 1h
- Program pro sklo
- Funkce HalfLoad
- Připojení na teplou vodu
- MultiClack systém
- Samočisticí filtr

Základní informace

Druh spotřebiče:	**Myčka**	Třída energetické účinnosti:	**C**
Třída emisí hluku:	**B**	Barva spotřebiče:	**Bílá**

Účinnost

Účinek mytí:	**A**	Účinek sušení:	**A**
Motor:	**Standardní motor**	Spotřeba vody v litrech na cyklus:	**8.5 l**
Maximální teplota vstupní vody:	**60 °C**	Spotřeba el. energie/cyklus - program Eco:	**0.58 kWh**
Spotřeba el. energie/100 cyklů:	**59 kWh**	Spotřeba el. energie ve vypnutém režimu:	**0.49 W**
Spotřeba el. energie při odloženém startu (W):	**1**		

Ovládání

Ovládání:	**Ovládání tlačítky**	Indikátor konce mytí:	**Světelný - zvukový signál (na ovládacím panelu)**
Odložení startu:	**0-24 h**	Tablety 3v1:	**Ano**

Programy

Mycí programy:	**Intenzivní mytí, Program pro sklo, Auto program, ECO program, 1h mytí**	Teploty mytí (°C):	**65/60/55/50/45**
Délka trvání Eco programu:	**215 min**		

Vlastnosti

Kapacita sad nádobí:	**10 ks**	Systém horního koše:	**Click Clack systém**
Vnitřní osvětlení:	**Ne**	Další vlastnosti:	**Funkce SpeedWash - možnost zkrácení programů, Poloviční plnění, TotalDry, automatické otevření dveří**

Výbava

Počet košů:	**3**	Horní koš:	**Rukojeť s plastovým logem**
Spodní koš:	**Rukojeť s plastovým logem**	Horní zásuvka:	**Plastová rukojeť**
Multifunkční spodní koš:	**Ano**		

Bezpečnost

Ochrana proti přetečení:	**Total AquaStop**	Servisní diagnostika:	**Ano**
Materiál vany:	**Nerezová ocel**		

Technické parametry
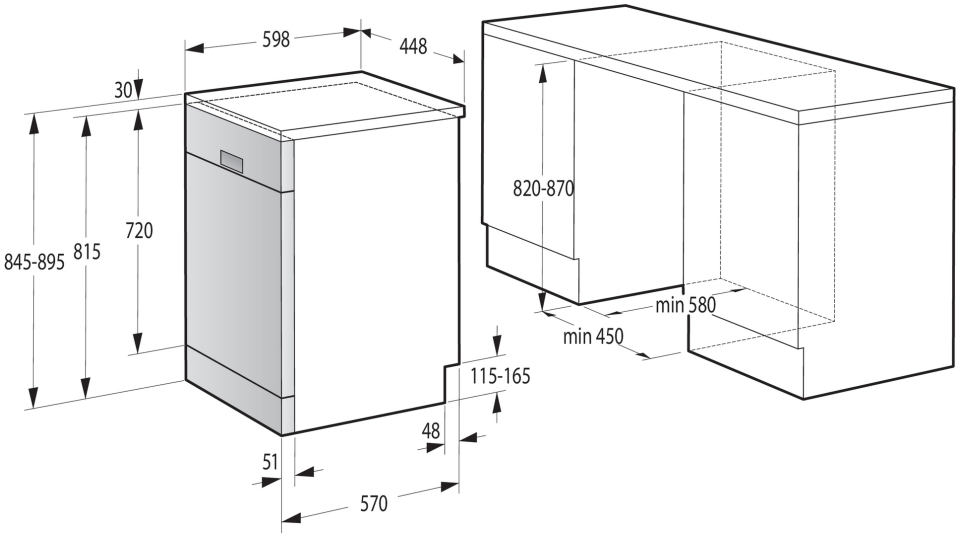
Úroveň hluku dB (A) re 1 pW:	**44**	Nastavení výšky:	**50 mm**
Šířka spotřebiče:	**448 mm**	Výška spotřebiče:	**845 mm**
Hloubka spotřebiče:	**600 mm**	Šířka obalu spotřebiče:	**485 mm**
Výška obalu spotřebiče:	**875 mm**	Hloubka obalu spotřebiče:	**650 mm**
Brutto hmotnost:	**45 kg**	Netto hmotnost:	**40 kg**
Elektrické připojení:	**230 V**	Art.nb.:	**743686**
EAN kód:	**3838782781803**	EPREL number:	**1820487**