IHT943E6XGB

Řada G400 Dekorativní odsavač par, 90 cm

Základní informace

Druh spotřebiče:	**Odsavač par**	Třída energetické účinnosti:	**B**
Typ instalace:	**Ostrůvkový odsavač**	Druh odsavače:	**Dekorativní**
Způsob odvodu par:	**Odtah nebo recirkulace**	Materiál skříně:	**Nerezová ocel**
Materiál komínu:	**Nerezová ocel**	Barva skříně:	**Nerezová ocel**
Barva komínu:	**Nerezová ocel**		

Účinnost

Třída účinnosti filtrace tuku:	**B**	Třída účinnosti osvětlení:	**A**
Třída účinnosti dynamiky tekutin:	**B**	Výkon motoru:	**260 W**
Počet stupňů výkonu:	**4**	Osvětlení:	**4**
Počet motorů:	**1**	Zvýšené proudění vzduchu (PowerBoost 1) - odtah:	**675 m^3/h**
Maximální výkon při odtahu:	**400 m^3/h**	Maximální výkon při recirkulaci:	**305 m^3/h**
Maximální výkon při odtahu/rychlost I:	**240 m^3/h**	Maximální výkon při odtahu/rychlost II:	**300 m^3/h**
Maximální výkon při odtahu/rychlost III:	**400 m^3/h**	Roční spotřeba energie:	**68.8 kWh**

Ovládání

Nastavení ovládání:	**Dotykové ovládání**

Funkce

Funkce časovač:	**Ano**	Senzor pro funkci automatické ventilace:	**Ne**

Vlastnosti

Perimetrické odsávání:	**Ne**	Ukazatel čistoty filtru:	**Ne**

Výbava

Osvětlení/typ:	**LED pás**	Filtr proti mastnotám:	**Omyvatelný hliníkový filtr s polyuretanovou pěnou**
Počet filtrů proti mastnotám:	**3**	Typ motoru:	**Kondenzátorový**
Zpětná klapka:	**150 mm**		

Dodatečné vybavení k dokoupení

Počet uhlíkových filtrů (nejsou součástí odsavače):	**3**	Kód uhlíkového filtru (nutné pro recirkulaci, není součástí odsavače):	**315275**

Technické parametry
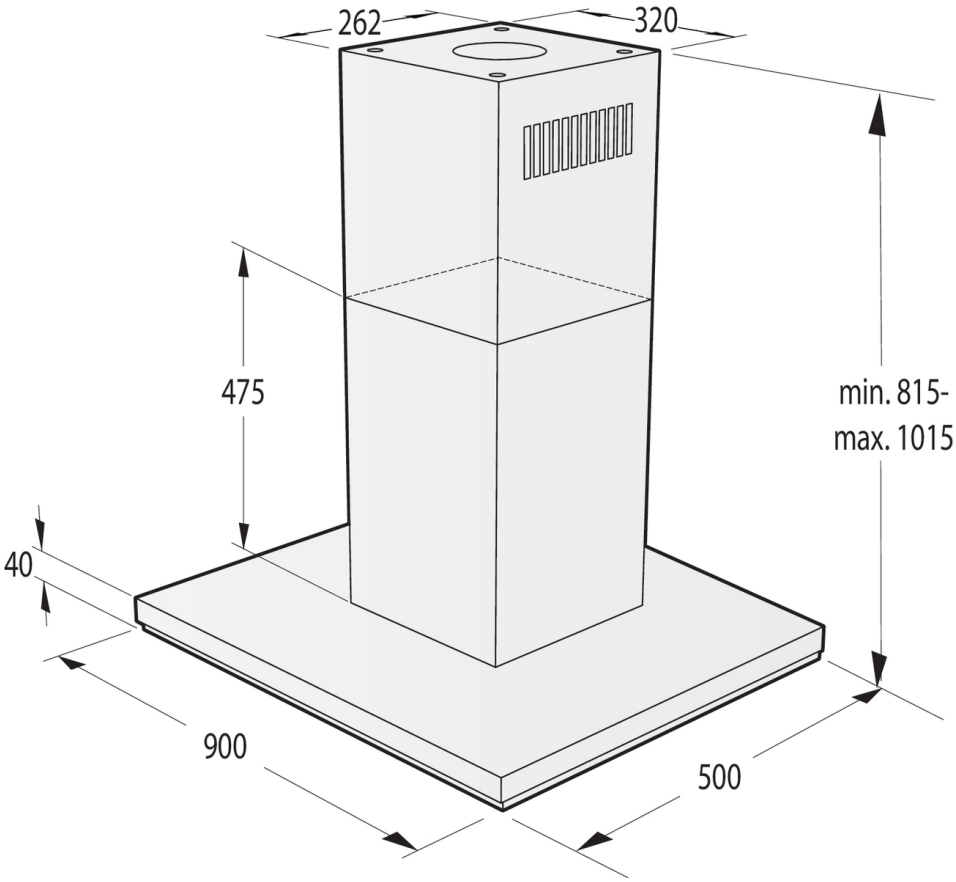
Úroveň hluku (max.):	**60 dB(A)**	Minimální výška komínu:	**775 mm**
Maximální výška komínu:	**975 mm**	Délka připojovacího kabelu:	**2100 mm**
Šířka spotřebiče:	**900 mm**	Výška spotřebiče:	**515 mm**
Hloubka spotřebiče:	**500 mm**	Šířka obalu spotřebiče:	**1008 mm**
Elektrické připojení:	**220-240 V**	Frekvence:	**50 Hz, 60 Hz**
Příkon:	**276 W**	Art.nb.:	**739053**
EAN kód:	**3838782534782**