BO6737E02XK

gorenje Life Simplified

Řada G400 Multifunkční trouba, 60 x 60 cm

A A+++ ↑ D

eqtm

OKAMŽITÝ CASHBACK 2 500 Kč

- AirFry
- Pizza program
- Gratinování
- PerfectGrill
- FrozenBake
- BigSpace
- Víceúrovňové pečení
- GentleBake
- Systém DC+
- Odnímatelné skleněné dveře
- Rychlý předehřev
- HomeMade tvar

Základní informace

Druh spotřebiče:	**Trouba**	Typ trouby:	**Multifunkční trouba**
Třída energetické účinnosti:	**A**	Barva spotřebiče:	**Nerezová ocel**
TouchFree inox úprava proti otiskům prstů:	**Ano**	Materiál vnitřního prostoru:	**Smaltovaný plech**
Zavírání dvířek:	**Klasické**		

Účinnost

Objem trouby:	**77 l**	Regulace teploty v troubě - max. teplota:	**300 °C**
Povrch největšího plechu na pečení:	**1360 cm^2**		

Ovládání

Způsob ovládání trouby:	**Mechanické ovládání**	Programovací hodiny:	**IconLed**
Tvar knoflíků ovládání:	**Ergonomické knoflíky**		

Způsoby ohřevu

Způsob ohřevu trouby:	**Rychlý předohřev trouby**	Způsob ohřevu trouby:	**Spodní a horní topné těleso s ventilátorem**
Způsob ohřevu trouby:	**Velké grilovací těleso s ventilátorem**	Způsob ohřevu trouby:	**AirFry zdravé fritování**
Způsob ohřevu trouby:	**Kruhové topné těleso s ventilátorem**	Způsob ohřevu trouby:	**Spodní a horní topné těleso**
Způsob ohřevu trouby:	**Infra grilovací těleso**	Způsob ohřevu trouby:	**GentleBake pomalé pečení**
Způsob ohřevu trouby:	**Pizza**	Způsob ohřevu trouby:	**FrozenBake program pro hotová a mražená jídla**
Způsob ohřevu trouby:	**Rozmrazování**	Způsob ohřevu trouby:	**Čištění**
Způsob ohřevu trouby:	**Osvětlení trouby**		

Vlastnosti

Osvětlení trouby:	**Horní**	Plochý povrch vnitřního skla dvířek:	**Odnímatelné vnitřní sklo dvířek trouby s plochým povrchem**
Sklopné horní topné těleso:	**Ne**		

Výbava

Vedení plechů v troubě:	**1 drátěný rošt**	Pekáče:	**1 hluboký smaltovaný plech**
Rošt trouby:	**1 ks**	Termosonda pro pečení:	**Ne**

Bezpečnost

Počet skel ve dveřích:	**2 skla s 1 reflexní vrstvou**	Teplota povrchu dveří:	**CompactDoor**
Termoelektrická pojistka:	**Ano**		

Technické parametry

Spotřeba energie s nuceným oběhem vzduchu:	**0.821 kWh**	Spotřeba elektrické energie v pohotovostním režimu:	**0.5 W**
Doba potřebná k přepnutí spotřebiče do příslušného režimu nízké spotřeby energie:	**3 min**	Příkon:	**3.5 kW**
Šířka spotřebiče:	**595 mm**	Výška spotřebiče:	**595 mm**
Hloubka spotřebiče:	**564 mm**	Maximální šířka otvoru pro zabudování:	**564 mm**
Šířka vest. otvoru min.:	**560 mm**	Maximální výška otvoru pro zabudování:	**600 mm**
Minimální výška otvoru pro instalaci:	**590 mm**	Minimální hloubka otvoru pro instalaci:	**550 mm**
Šířka obalu spotřebiče:	**620 mm**	Výška obalu spotřebiče:	**660 mm**
Hloubka obalu spotřebiče:	**675 mm**	Brutto hmotnost:	**28.1 kg**
Netto hmotnost:	**26.1 kg**	Elektrické připojení:	**220-240 V**
Frekvence:	**50-60 Hz**	Art.nb.:	**738404**
EAN kód:	**3838782501623**	EPREL number:	**1230728**

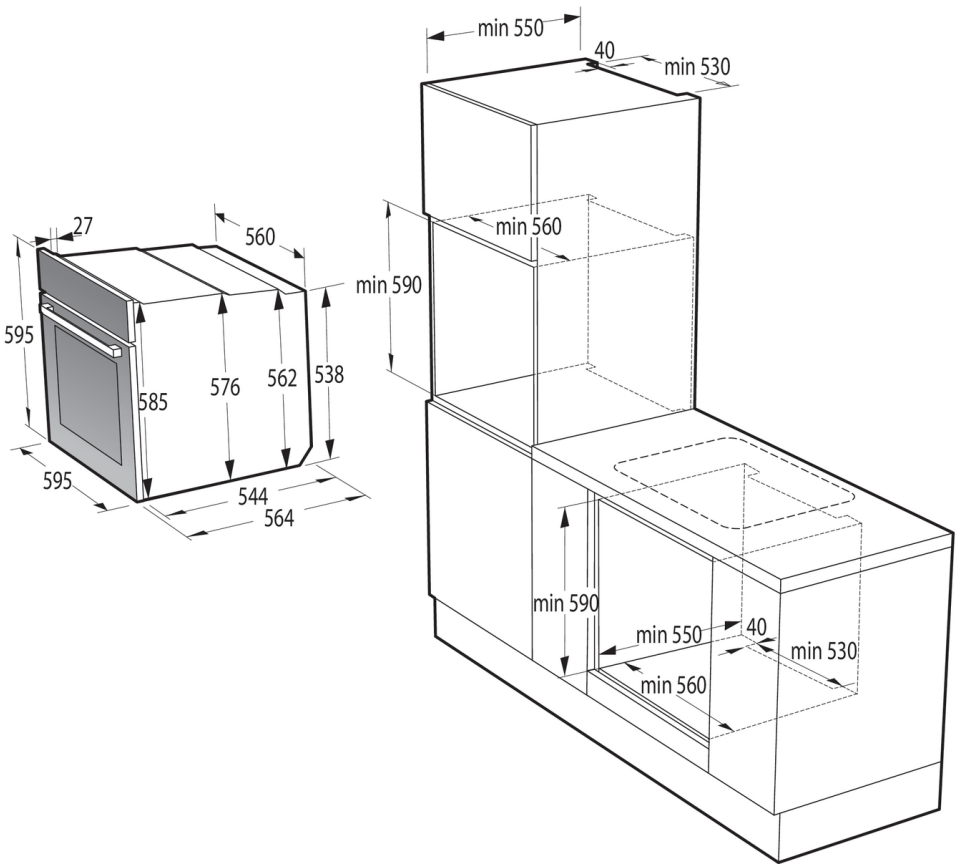
27
560
595
585
576
562
538
595
544
564
min 550
40
min 530
min 560
min 590
min 590
min 550
40
min 530
min 560