BMX201M2BG

gorenje Life Simplified

Řada G400, 60 x 38 cm

OKAMŽITÝ CASHBACK 2 500 Kč

Základní informace

Druh spotřebiče:	**Mikrovlnná trouba**	Barva spotřebiče:	**Černá**
Materiál vnitřního prostoru:	**Nerezová ocel**	Materiál ovládacího panelu:	**Plastic - imitation of glass**
Způsob otevírání dveří:	**Otevírání dveří tlačítkem**		

Účinnost

Objem trouby:	**20 l**	Počet stupňů výkonu:	**5**
Počet přednastavených programů:	**8**	Mikrovlnný výkon:	**800 W**
Průměr otočného talíře:	**245 mm**		

Ovládání

Způsob ovládání:	**Push-pull switch**	Ovládání:	**Elektronické ovládání**
Časový display:	**Ano**		

Způsoby ohřevu

Kombinovaný ohřev:	**Mikrovlny**	Typ mikrovlnní distribuce:	**Otoční talíř**
Technologie výroby mikrovln:	**Standardní technologie (HTV)**		

Vlastnosti

Víceúrovňové vaření:	**Ano**	AUTO menu:	**Ano**
Funkce odmrazování dle času nebo váhy:	**Rychlé a automatické (podle času a hmotnosti)**	Funkce Smart display:	**Ano**
Zvukový signál:	**Ano, bez možnosti vypnutí**		

Výbava

Otočný talíř:	**Otočný skleněný talíř**

Bezpečnost

Dětská pojistka:	**Zámek ovládacího panelu**

Čištění

AquaClean funkce:	**Ne**

Technické parametry

Úroveň hluku (max.):	**63 dB(A)**	Spotřeba elektrické energie v pohotovostním režimu:	**0.8 W**
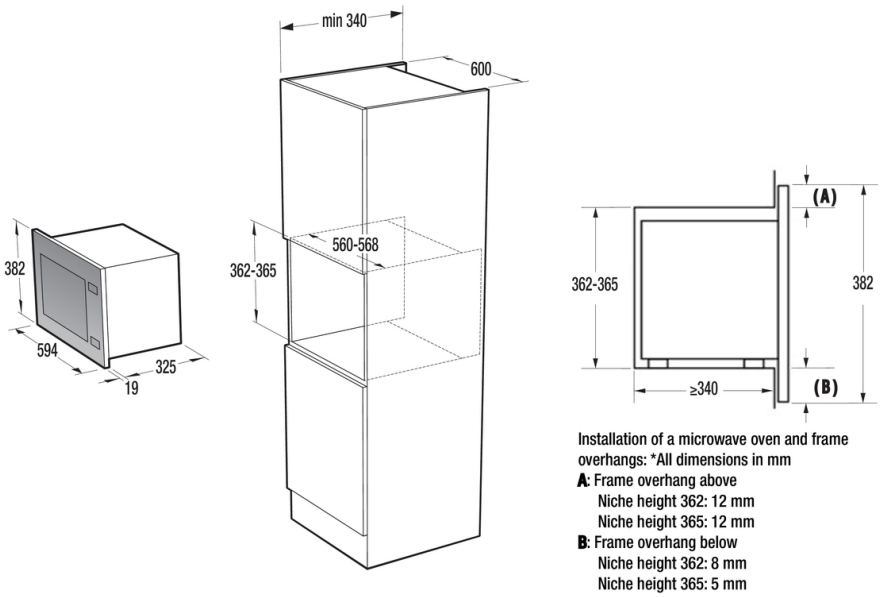
Šířka spotřebiče:	**594 mm**	Výška spotřebiče:	**382 mm**
Hloubka spotřebiče:	**344 mm**	Šířka vnitřního prostoru:	**314 mm**
Výška vnitřního prostoru:	**218 mm**	Hloubka vnitřního prostoru:	**295 mm**
Maximální šířka otvoru pro zabudování:	**568 mm**	Šířka vest. otvoru min.:	**560 mm**
Maximální výška otvoru pro zabudování:	**365 mm**	Minimální výška otvoru pro instalaci:	**362 mm**
Minimální hloubka otvoru pro instalaci:	**340 mm**	Šířka obalu spotřebiče:	**660 mm**
Výška obalu spotřebiče:	**445 mm**	Hloubka obalu spotřebiče:	**404 mm**
Brutto hmotnost:	**15.9 kg**	Netto hmotnost:	**14 kg**
Elektrické připojení:	**230 V**	Frekvence:	**50 Hz**
Art.nb.:	**744867**	EAN kód:	**3838782895470**