# GS541C10W

gorenje Life Simplified

Řada G400 Volně stojící myčka, 45 cm

C A↑G

10 LET ZÁRUKA

OPTIMAL

- 15min SpeedWash
- Program Eco
- Program pro sklo
- Připojení na teplou vodu
- MultiClack systém
- Samočisticí filtr
- Posuvný dávkovač mycího prostředku
- Odložený start
- Třetí zásuvka
- Horní sprcha
- Total AquaStop
- TotalDry
- 15min SpeedWash
- Program Eco
- Rychlý program 1h
- Program pro sklo
- Funkce HalfLoad
- Připojení na teplou vodu
- MultiClack systém
- Samočisticí filtr

## Základní informace

| | | | |
|---|---|---|---|
| Druh spotřebiče: | **Myčka** | Třída energetické účinnosti: | **C** |
| Třída emisí hluku: | **B** | Barva spotřebiče: | **Bílá** |

## Účinnost

| | | | |
|---|---|---|---|
| Účinek mytí: | **A** | Účinek sušení: | **A** |
| Motor: | **Standardní motor** | Spotřeba vody v litrech na cyklus: | **8.5 l** |
| Maximální teplota vstupní vody: | **60 °C** | Spotřeba el. energie/cyklus - program Eco: | **0.58 kWh** |
| Spotřeba el. energie/100 cyklů: | **59 kWh** | Spotřeba el. energie ve vypnutém režimu: | **0.49 W** |
| Spotřeba el. energie při odloženém startu (W): | **1** | | |

## Ovládání

| | | | |
|---|---|---|---|
| Ovládání: | **Ovládání tlačítky** | Indikátor konce mytí: | **Světelný - zvukový signál (na ovládacím panelu)** |
| Odložení startu: | **0-24 h** | Tablety 3v1: | **Ano** |

## Programy

| | | | |
|---|---|---|---|
| Mycí programy: | **Intenzivní mytí, Program pro sklo, Auto program, ECO program, 1h mytí** | Teploty mytí (°C): | **65/60/55/50/45** |
| Délka trvání Eco programu: | **215 min** | | |

## Vlastnosti

| | | | |
|---|---|---|---|
| Kapacita sad nádobí: | **10 ks** | Systém horního koše: | **Click Clack systém** |
| Vnitřní osvětlení: | **Ne** | Další vlastnosti: | **Funkce SpeedWash - možnost zkrácení programů, Poloviční plnění, TotalDry, automatické otevření dveří** |

## Výbava

| | | | |
|---|---|---|---|
| Počet košů: | **3** | Horní koš: | **Rukojeť s plastovým logem** |
| Spodní koš: | **Rukojeť s plastovým logem** | Horní zásuvka: | **Plastová rukojeť** |
| Multifunkční spodní koš: | **Ano** | | |

## Bezpečnost

| | | | |
|---|---|---|---|
| Ochrana proti přetečení: | **Total AquaStop** | Servisní diagnostika: | **Ano** |
| Materiál vany: | **Nerezová ocel** | | |

## Technické parametry
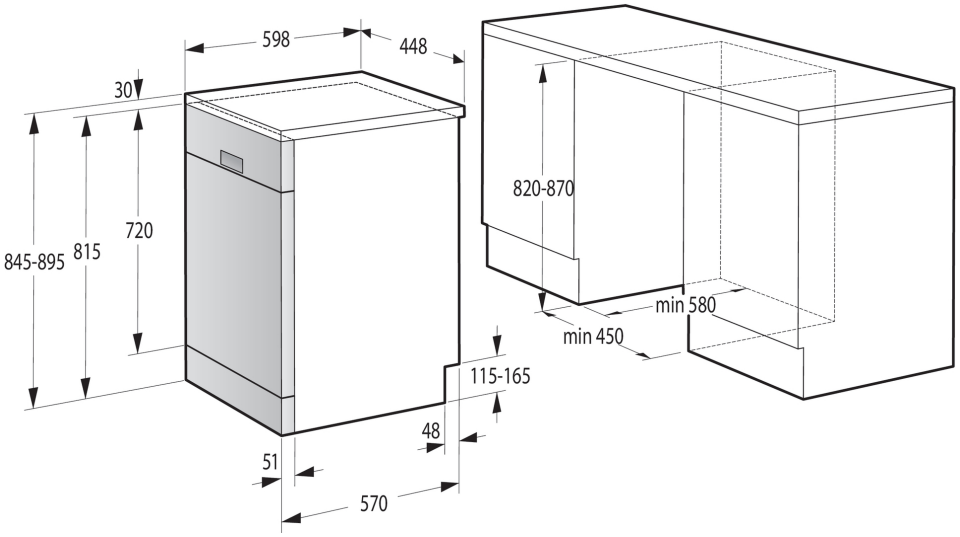
| | | | |
|---|---|---|---|
| Úroveň hluku dB (A) re 1 pW: | **44** | Nastavení výšky: | **50 mm** |
| Šířka spotřebiče: | **448 mm** | Výška spotřebiče: | **845 mm** |
| Hloubka spotřebiče: | **600 mm** | Šířka obalu spotřebiče: | **485 mm** |
| Výška obalu spotřebiče: | **875 mm** | Hloubka obalu spotřebiče: | **650 mm** |
| Brutto hmotnost: | **45 kg** | Netto hmotnost: | **40 kg** |
| Elektrické připojení: | **230 V** | Art.nb.: | **743686** |
| EAN kód: | **3838782781803** | EPREL number: | **1820487** |