GI520E15X

gorenje Life Simplified

Řada G200 Vestavná myčka, 45 cm

E A↑G

OKAMŽITÝ CASHBACK 4 000 Kč

- Koš na příbory
- Program Eco
- Připojení na teplou vodu
- Samočisticí filtr
- Posuvný dávkovač mycího prostředku
- Total AquaStop
- Koš na příbory
- Program Eco
- Rychlý program 1h
- Funkce HalfLoad
- Připojení na teplou vodu
- Samočisticí filtr
- Posuvný dávkovač mycího prostředku

Základní informace

Druh spotřebiče:	**Myčka**	Třída energetické účinnosti:	**E**
Třída emisí hluku:	**C**	Barva spotřebiče:	**InoxLook**

Účinnost

Účinek mytí:	**A**	Účinek sušení:	**A**
Motor:	**Standardní motor**	Spotřeba vody v litrech na cyklus:	**9 l**
Maximální teplota vstupní vody:	**60 °C**	Spotřeba el. energie/cyklus - program Eco:	**0.705 kWh**
Spotřeba el. energie/100 cyklů:	**70 kWh**	Spotřeba el. energie ve vypnutém režimu:	**0.49 W**
Spotřeba el. energie při odloženém startu (W):	**1**		

Ovládání

Indikátor konce mytí:	**Světelný - zvukový signál (na ovládacím panelu)**	Tablety 3v1:	**Ano**

Programy

Mycí programy:	**Rychlý program, Intenzivní mytí, ECO program, Namáčení, 1h mytí**	Teploty mytí (°C):	**65/60/45/35**
Délka trvání Eco programu:	**235 min**		

Vlastnosti

Kapacita sad nádobí:	**9 ks**	Systém horního koše:	**Manuální**
SlidingDoor – systém posuvných dekoračních dvířek:	**Ne**	Vnitřní osvětlení:	**Ne**
Další vlastnosti:	**Poloviční plnění**		

Výbava

Počet košů:	**2**	Multifunkční spodní koš:	**Ano**

Bezpečnost

Ochrana proti přetečení:	**Total AquaStop**	Servisní diagnostika:	**Ano**
Materiál vany:	**Nerezová ocel**		

Technické parametry

Úroveň hluku dB (A) re 1 pW:	**47**	Nastavení výšky:	**50 mm**
Šířka spotřebiče:	**448 mm**	Výška spotřebiče:	**815 mm**
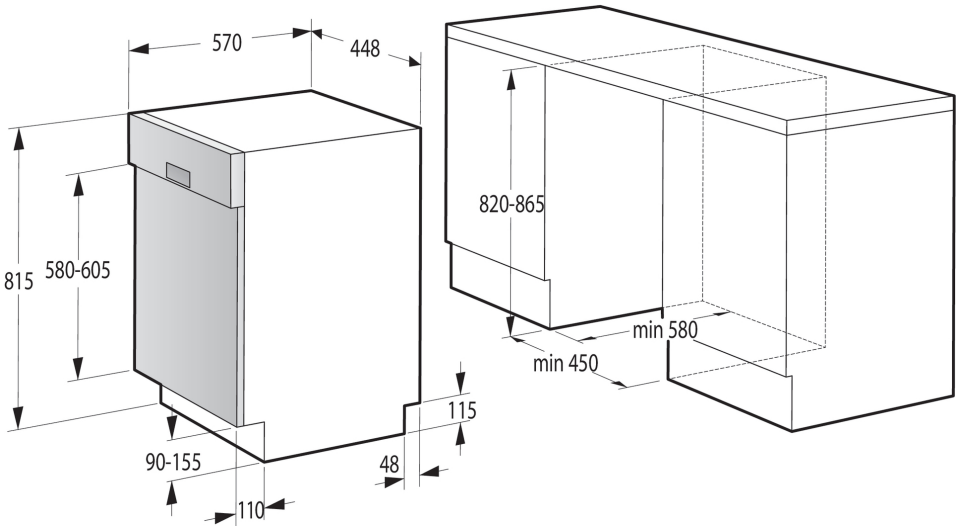
Hloubka spotřebiče:	**575 mm**	Šířka vest. otvoru min.:	**450 mm**
Maximální výška otvoru pro zabudování:	**865 mm**	Minimální výška otvoru pro instalaci:	**820 mm**
Minimální hloubka otvoru pro instalaci:	**580 mm**	Šířka obalu spotřebiče:	**495 mm**
Výška obalu spotřebiče:	**890 mm**	Hloubka obalu spotřebiče:	**645 mm**
Brutto hmotnost:	**36.5 kg**	Netto hmotnost:	**31 kg**
Elektrické připojení:	**220-240 V**	Art.nb.:	**740035**
EAN kód:	**3838782574443**	EPREL number:	**930567**