GW6D42CLB

gorenje Life Simplified

Řada Classico Plynová varná deska, 60 cm

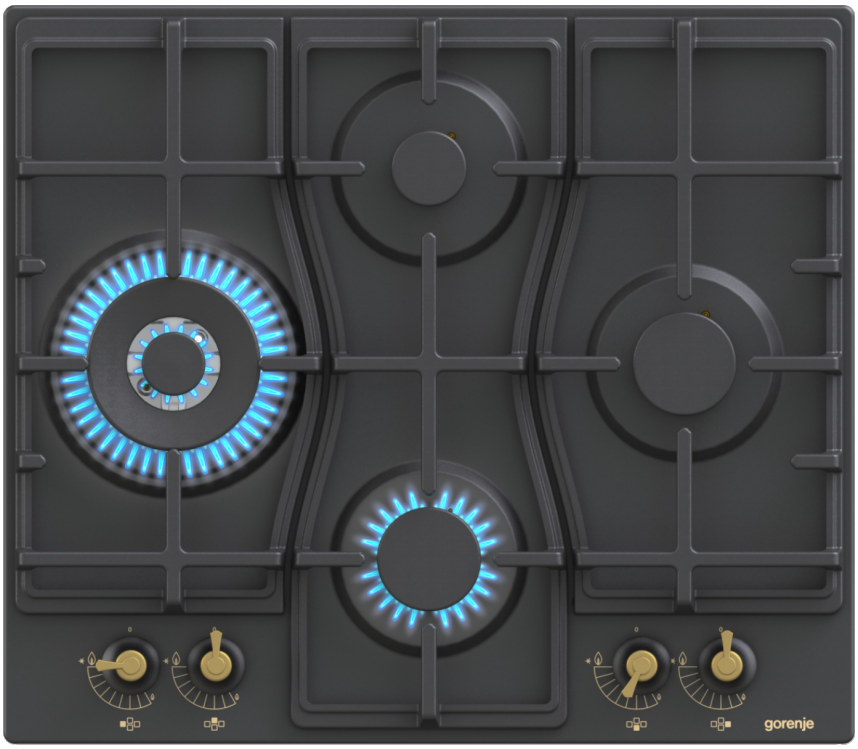

Classico COLLECTION

OPTIMAL

Litinové mřížky

Wok hořák

Diamantové uspořádání hořáků

Jednoruční zapalování hořáku

Základní informace

Druh spotřebiče:	**Plynová varná deska**	Typ varné desky:	**Plynová**

Ovládání

Elektrické zapalování:	**Jednoruční zapalování plynových hořáků**

Varná deska

Počet všech varných míst:	**4**	Provedení nosné mřížky:	**Litinové nosné mřížky**
Varné místo v prostředku přední:	**Normální hořák**	Ø v prostředku přední (mm):	**73,5**
Výkon var. místa přední:	**1800 W**	Varné místo v prostředku zadní:	**Pomocný hořák**
Ø v prostředku zadní (mm):	**53,7**	Výkon var. místa v prostředku zadní:	**1050 W**
Varné místo v prostředku levá:	**Wok hořák**	Ø middle left (mm):	**123**
2. výkon var. místa v prostředku levá:	**3500 W**	Varné místo v prostředku pravá:	**Normální hořák**
Ø middle right (mm):	**73,5**	2. výkon var. místa v prostředku pravá:	**1800 W**

Výbava

Redukce pro malé hrnce - mřížka:	**Ne**	Přiložené plynové trysky:	**G30/G31-28-30/37 propan butan**
Plyn:	**G20/20 zemní plyn**		

Technické parametry

Celkový výkon plynu:	**8150 W**	Šířka spotřebiče:	**600 mm**
Výška spotřebiče:	**130 mm**	Hloubka spotřebiče:	**520 mm**
Šířka vest. otvoru min.:	**560 mm**	Minimální výška otvoru pro instalaci:	**100 mm**
Minimální hloubka otvoru pro instalaci:	**490 mm**	Šířka obalu spotřebiče:	**680 mm**
Výška obalu spotřebiče:	**157 mm**	Hloubka obalu spotřebiče:	**600 mm**
Brutto hmotnost:	**12.7 kg**	Netto hmotnost:	**11.9 kg**
Elektrické připojení:	**220-240 V**	Příkon:	**5 W**
Typ konektoru:	**AC 230V**	Art.nb.:	**737665**
EAN kód:	**3838782467202**		

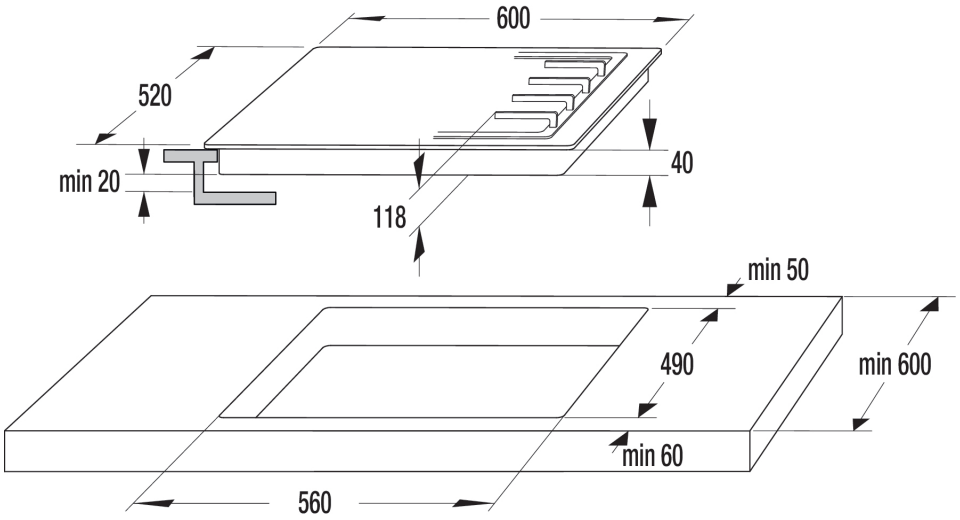
600
520
min 20
40
118
min 50
490
min 600
min 60
560