TH60E3X

gorenje Life Simplified

Řada G400 Teleskopický odsavač par, 60 cm

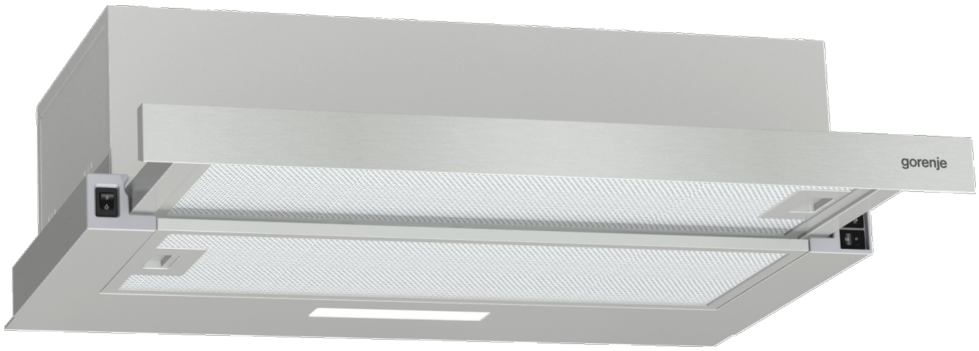

C A+++ ↑ D

OKAMŽITÝ CASHBACK 1000 Kč

LED

LedLight

Tukové filtry vhodné do myčky

Základní informace

Druh spotřebiče:	**Odsavač par**	Třída energetické účinnosti:	**C**
Typ instalace:	**Vestavný výsuvný odsavač, instalace do skříňky**	Druh odsavače:	**Teleskopický**
Způsob odvodu par:	**Odtah nebo recirkulace**	Materiál skříně:	**Nerezová ocel/lakovaná ocel**
Barva skříně:	**Nerezová ocel**		

Účinnost

Třída účinnosti filtrace tuku:	**B**	Třída účinnosti osvětlení:	**A**
Třída účinnosti dynamiky tekutin:	**E**	Výkon motoru:	**108 W**
Počet stupňů výkonu:	**3**	Osvětlení:	**1**
Počet motorů:	**1**	Maximální výkon při odtahu:	**350 m^3/h**
Maximální výkon při recirkulaci:	**180 m^3/h**	Maximální výkon při odtahu/rychlost I:	**150 m^3/h**
Maximální výkon při odtahu/rychlost II:	**240 m^3/h**	Maximální výkon při odtahu/rychlost III:	**350 m^3/h**
Roční spotřeba energie:	**48.4 kWh**		

Ovládání

Nastavení ovládání:	**Spínače**	Dálkové ovládání:	**Ne**

Vlastnosti

GentleClose tlumený dojezd výsuvné části:	**Ne**	Způsob ovládání osvětlení:	**Spínač osvětlení ON/OFF**

Výbava

Osvětlení/typ:	**LED**	Filtr proti mastnotám:	**Omyvatelný hliníkový filtr s polyuretanovou pěnou**
Počet filtrů proti mastnotám:	**2**	Typ motoru:	**Kondenzátorový**

Dodatečné vybavení k dokoupení

Počet uhlíkových filtrů (nejsou součástí odsavače):	**1**	Kód uhlíkového filtru (nutné pro recirkulaci, není součástí odsavače):	**H10883187**

Technické parametry

Úroveň hluku (max.):	**67 dB(A)**	Délka připojovacího kabelu:	**1000 mm**
Šířka spotřebiče:	**600 mm**	Výška spotřebiče:	**170 mm**
Hloubka spotřebiče:	**306 mm**	Šířka obalu spotřebiče:	**662 mm**
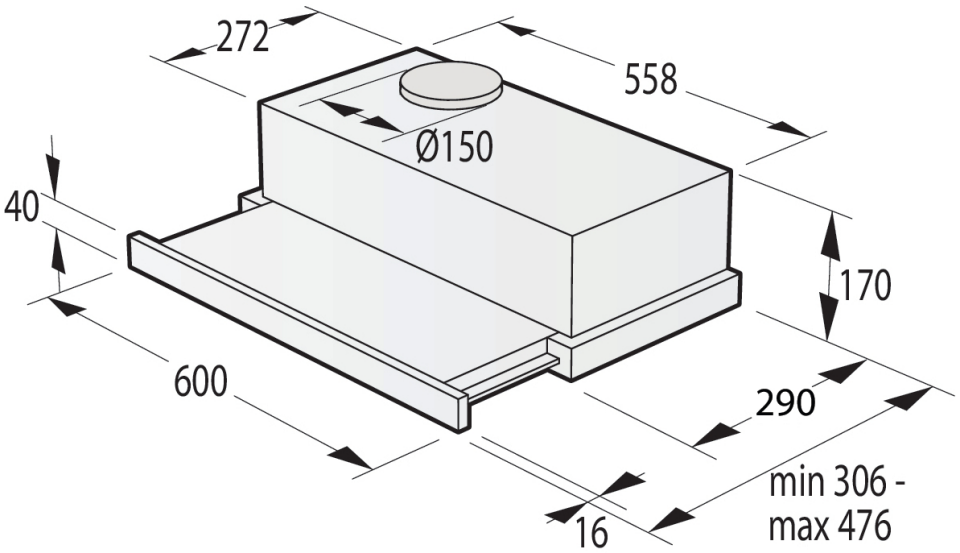
Výška obalu spotřebiče:	**245 mm**	Hloubka obalu spotřebiče:	**370 mm**
Brutto hmotnost:	**8 kg**	Netto hmotnost:	**6.8 kg**
Elektrické připojení:	**220-240 V**	Frekvence:	**50 Hz, 60 Hz**
Příkon:	**110 W**	Art.nb.:	**735407**
EAN kód:	**3838782388002**