# NRS9182VXB1

gorenje Life Simplified

Řada G800 Volně stojící chladničky Side by Side, 179.3 x 91 x 68.7 cm, InoxLook

E A↑G

- XtraSpace
- Držák láhví
- NoFrost Plus
- MultiFlow 360°
- Invertorový kompresor
- Výrobník ledu s dávkovačem vody
- Domácí bar
- Prázdninový režim HolidayMode
- CrispZone zásuvka
- Led osvětlení
- Funkce FastFreeze
- FreshZone zásuvka
- E (energetická účinnost)

## Základní informace

| | | | |
|---|---|---|---|
| Typ konstrukce: | **Volně stojící** | Třída energetické účinnosti: | **E** |
| Třída emisí hluku: | **D** | Barva boční stěny: | **Šedá metalíza s texturou** |
| Barva dveří: | **Barva kartáčované nerezové oceli** | Počet dveří: | **2** |
| Typ základny: | **2 kolečka/2 nastavitelné nožičky** | Typ oddelení: | **4hvězdičkové mrazící oddělení, Čerstvé potraviny, 2hvězdičkové oddělení** |
| Klimatické třídy: | **Subnormální, Normální, Subtropický, Tropický** | | |

## Účinnost

| | | | |
|---|---|---|---|
| Celkový objem: | **560 l** | Objem chladicího oddílu: | **369 l** |
| Objem mrazicího oddílu: | **185 l** | Kapacita 2hvězdičkového oddělení ve dveřích mrazničky: | **6 l** |
| Mrazící kapacita za 24 hodin: | **12 kg** | Skladovací doba při výpadku el. energie: | **6 h** |
| Odhadovaná roční spotřeba energie: | **323.14 kWh** | | |

## Ovládání

| | | | |
|---|---|---|---|
| Display: | **LED display** | Ovládání: | **Elektronické ovládání** |
| Elektronické ovládání SensoTech: | **Ano** | Indikátor otevřených dveří: | **Zvukový alarm** |
| Nastavitelná teplota mrazničky: | **Ano** | Režim odmrazování chladicího prostoru: | **Automatický** |
| Režim odmrazování mrazicího prostoru: | **Automatický** | | |

## Vlastnosti

| | | | |
|---|---|---|---|
| FastFreeze rychlé mrazení: | **Ano** | NoFrost beznámrazový systém: | **NoFrost Plus** |
| Cirkulace vzduchu: | **Multiflow chlazení - chladnička** | Úsporný režim EcoMode: | **Ano** |

## Výbava chladničky

| | | | |
|---|---|---|---|
| Dávkovač vody: | **Ano** | Držák láhví: | **Kovový držák** |
| HomeBar - mini bar: | **Ano** | Police ve dveřích chladničky: | **5 polic ve dveřích** |
| Vnitřní osvětlení: | **LED osvětlení** | Výrobník ledu: | **Automatická výroba ledu, Ledové kostky, Ledová tříšť** |
| Vnitřní chladící ventilátor: | **Ano** | Skleněné police v chladničce: | **5 ks** |
| Stojan na vejce: | **1** | | |

## Výbava mrazničky

| | | | |
|---|---|---|---|
| Police dveří mrazničky: | **3 ks** | Prostor pro mrazení: | **2 zásuvky** |
| Osvětlení mrazničky: | **LED osvětlení** | Skleněné police v mrazničce: | **5 ks** |

## Technické parametry
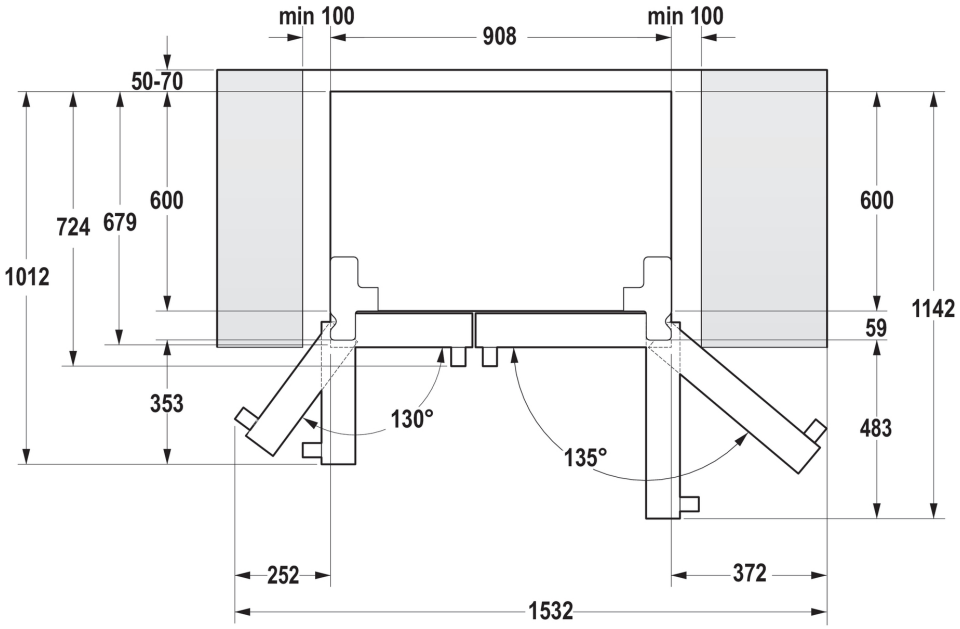
| | | | |
|---|---|---|---|
| Úroveň hluku (max.): | **42 dB(A)** | Počet kompresorů: | **1 invertorový kompresor** |
| Zdroj vody: | **Potřebný přívod vody** | Typ chladiva: | **R600A** |
| Počet nezávislých chladicích systémů: | **1** | Šířka spotřebiče: | **910 mm** |
| Výška spotřebiče: | **1793 mm** | Hloubka spotřebiče: | **687 mm** |
| Brutto hmotnost: | **124 kg** | Netto hmotnost: | **115 kg** |
| Šířka obalu spotřebiče: | **982 mm** | Výška obalu spotřebiče: | **1877 mm** |
| Hloubka obalu spotřebiče: | **780 mm** | Elektrické připojení: | **220-240 V** |
| Frekvence: | **50 Hz** | Příkon: | **252 W** |
| Art.nb.: | **20001246** | EAN kód: | **3838782401480** |
| EPREL number: | **448843** | | |