BHI633EB

Řada G400 Vestavný odsavač par, 60 cm

Základní informace

Druh spotřebiče:	**Odsavač par**	Třída energetické účinnosti:	**B**
Typ instalace:	**Vestavný do skříňky**	Druh odsavače:	**Vestavný**
Způsob odvodu par:	**Odtah nebo recirkulace**	Materiál skříně:	**Lakovaná ocel**
Barva skříně:	**Černá**		

Účinnost

Třída účinnosti filtrace tuku:	**D**	Třída účinnosti osvětlení:	**A**
Třída účinnosti dynamiky tekutin:	**B**	Výkon motoru:	**260 W**
Počet stupňů výkonu:	**4**	Osvětlení:	**2**
Počet motorů:	**1**	Zvýšené proudění vzduchu (PowerBoost 1) - odtah:	**660 m^3/h**
Maximální výkon při odtahu:	**420 m^3/h**	Maximální výkon při odtahu/rychlost I:	**240 m^3/h**
Maximální výkon při odtahu/rychlost II:	**310 m^3/h**	Maximální výkon při odtahu/rychlost III:	**420 m^3/h**
Roční spotřeba energie:	**61.2 kWh**		

Ovládání

Nastavení ovládání:	**Knoflíky**	Dálkové ovládání:	**Ne**

Funkce

Funkce časovač:	**Ano**

Vlastnosti

Perimetrické odsávání:	**Ne**	Ukazatel čistoty filtru:	**Ne**
Způsob ovládání osvětlení:	**Spínač osvětlení ON/OFF**		

Výbava

Osvětlení/typ:	**LED**	Filtr proti mastnotám:	**Hliníkový**
Počet filtrů proti mastnotám:	**1**	Zpětná klapka:	**150 mm**

Dodatečné vybavení k dokoupení

Artikl recirkulačního setu:	**744457**	Kód uhlíkového filtru (nutné pro recirkulaci, není součástí odsavače):	**530408**

Technické parametry
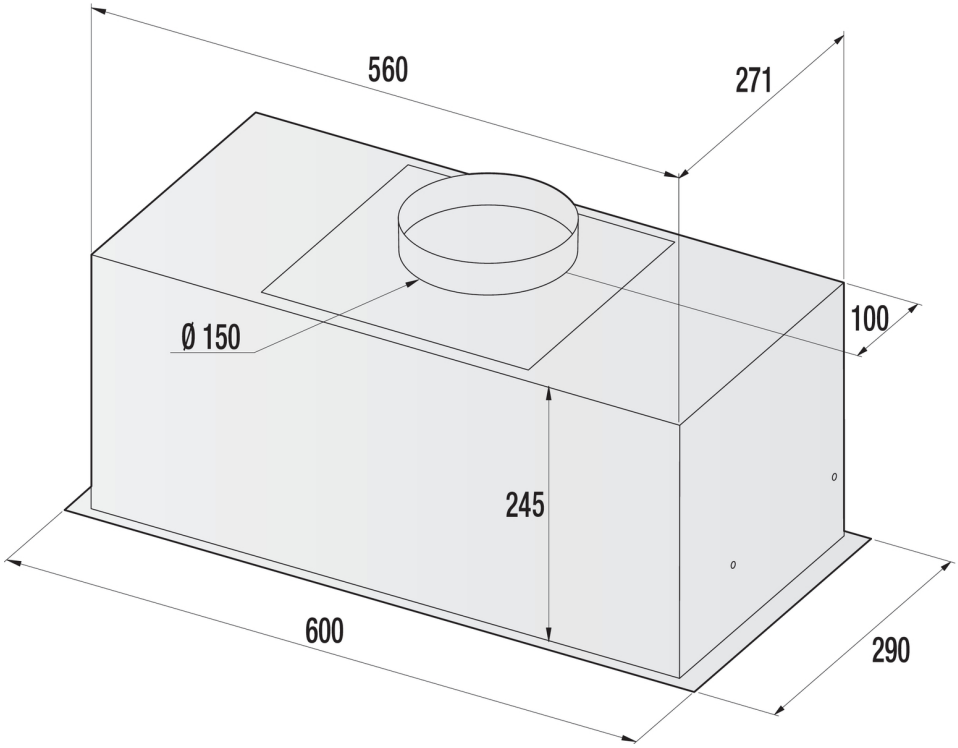
Úroveň hluku (max.):	**62 dB(A)**	Délka připojovacího kabelu:	**2200 mm**
Šířka spotřebiče:	**600 mm**	Výška spotřebiče:	**245 mm**
Hloubka spotřebiče:	**290 mm**	Šířka obalu spotřebiče:	**710 mm**
Výška obalu spotřebiče:	**355 mm**	Hloubka obalu spotřebiče:	**330 mm**
Brutto hmotnost:	**8.1 kg**	Netto hmotnost:	**7.2 kg**
Elektrické připojení:	**220-240 V**	Frekvence:	**50 Hz, 60 Hz**
Příkon:	**266 W**	Art.nb.:	**743415**
EAN kód:	**3838782767371**