BHP62CLB

gorenje Life Simplified

Řada Classico Teleskopický odsavač par, 60 cm

C A+++ ↑ D

Classico COLLECTION

OPTIMAL

Tukové filtry vhodné do myčky

GOLD FINISH

Knoflíky a rukojeti se zlatým povrchem

LED

LedLight

Základní informace

Druh spotřebiče:	**Odsavač par**	Třída energetické účinnosti:	**C**
Typ instalace:	**Vestavný výsuvný odsavač, instalace do skříňky**	Druh odsavače:	**Teleskopický**
Způsob odvodu par:	**Odtah nebo recirkulace**	Materiál skříně:	**Lakovaná ocel/sklo**
Barva skříně:	**Černá, matná**		

Účinnost

Třída účinnosti filtrace tuku:	**A**	Třída účinnosti osvětlení:	**A**
Třída účinnosti dynamiky tekutin:	**D**	Výkon motoru:	**135 W**
Počet stupňů výkonu:	**3**	Osvětlení:	**2**
Počet motorů:	**1**	Maximální výkon při odtahu:	**435 m^3/h**
Maximální výkon při recirkulaci:	**215 m^3/h**	Maximální výkon při odtahu/rychlost I:	**158 m^3/h**
Maximální výkon při odtahu/rychlost II:	**257 m^3/h**	Maximální výkon při odtahu/rychlost III:	**435 m^3/h**
Roční spotřeba energie:	**41.7 kWh**		

Ovládání

Nastavení ovládání:	**Knoflíky**

Vlastnosti

Ukazatel čistoty filtru:	**Ne**	GentleClose tlumený dojezd výsuvné části:	**Ne**
Způsob ovládání osvětlení:	**Spínač osvětlení ON/OFF**		

Výbava

Osvětlení/typ:	**LED**	Filtr proti mastnotám:	**Hliníkový**
Počet filtrů proti mastnotám:	**2**	Typ motoru:	**AC jedno fázový indukční**
Zpětná klapka:	**150 mm**		

Dodatečné vybavení k dokoupení

Kód uhlíkového filtru (nutné pro recirkulaci, není součástí odsavače):	**716845**

Technické parametry

Úroveň hluku (max.):	**71 dB(A)**	Délka připojovacího kabelu:	**1420 mm**
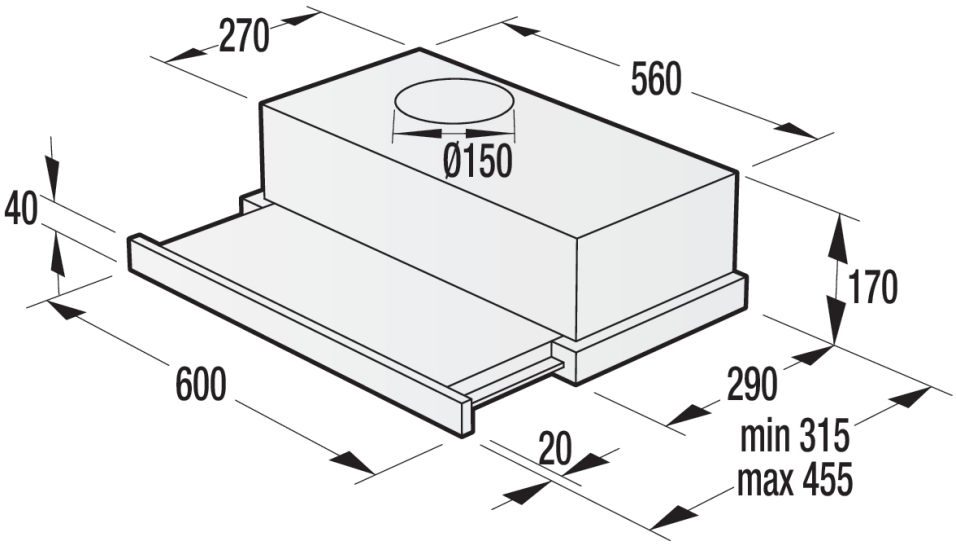
Šířka spotřebiče:	**600 mm**	Výška spotřebiče:	**170 mm**
Hloubka spotřebiče:	**315 mm**	Šířka obalu spotřebiče:	**665 mm**
Výška obalu spotřebiče:	**230 mm**	Hloubka obalu spotřebiče:	**366 mm**
Brutto hmotnost:	**8.6 kg**	Netto hmotnost:	**7.4 kg**
Elektrické připojení:	**220-240 V**	Frekvence:	**50 Hz, 60 Hz**
Příkon:	**141 W**	Art.nb.:	**731613**
EAN kód:	**3838782146244**