RI409EP1

gorenje Life Simplified

Řada G200 Vestavná integrovaná chladnička, 88 x 54 x 54 cm, Pojezdy

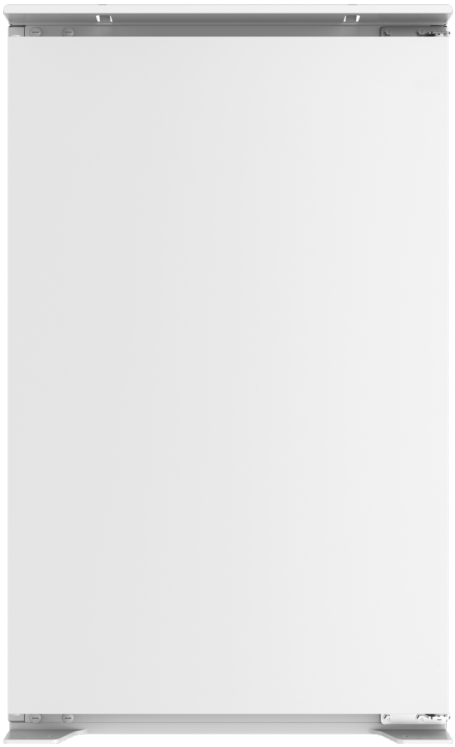

E (energetická účinnost)

Posuvné pojezdy

CrispZone zásuvka

LED osvětlení

Stojan na vejce

Základní informace

Typ konstrukce:	**Vestavný integrovaný**	Třída energetické účinnosti:	**E**
Třída emisí hluku:	**C**	Barva boční stěny:	**Bílá**
Barva dveří:	**Bílá**	Materiál dveří:	**Lakovaný povrch**
Otevírání dveří:	**Pravé/možnost změny směru otevírání**	Pant dveří:	**Pojezdy**
Počet dveří:	**1**	Typ oddelení:	**Čerstvé potraviny**
Klimatické třídy:	**Subtropický, Normální**		

Účinnost

Celkový objem:	**129 l**	Objem chladicího oddílu:	**129 l**
Odhadovaná roční spotřeba energie:	**92 kWh**		

Ovládání

Možnost ovládání přes Wi-Fi:	**Ne**	Display:	**Ne**
Ovládání:	**Mechanické**	Ukazatel teploty:	**Without temperature indicator**
Indikátor otevřených dveří:	**Žádný alarm nebo hlasová zpráva**	Režim odmrazování chladicího prostoru:	**Manuální**

Vlastnosti

AdaptTech: Adaptivní inteligentní systém:	**Ne**	Funkce paměti v případě výpadku napájení:	**Ne**
Regulátor vlhkosti:	**Ne**		

Výbava chladničky

Police na lahve ve dveřích chladničky:	**1 police na láhve s pevným držákem zabraňujícím pohybu lahví**	Police ve dveřích chladničky:	**1 horní dveřní přihrádka**
Vnitřní chladící ventilátor:	**Ne**	Počet nastavitelných polic v chladničce:	**3 ks**
Vnitřní osvětlení:	**LED osvětlení**	Skleněné police v chladničce:	**4 ks**
Nízkoteplotní zóna:	**Ne**	Multi-variabilní police:	**Ano**

Výbava mrazničky

Nádoba na led:	**Ne**

Technické parametry

Úroveň hluku (max.):	**39 dB(A)**	Typ chladiva:	**R600A**

Počet nezávislých chladicích systémů:	**1**	Šířka spotřebiče:	**540 mm**
Výška spotřebiče:	**880 mm**	Hloubka spotřebiče:	**540 mm**
Maximální šířka otvoru pro zabudování:	**570 mm**	Šířka vest. otvoru min.:	**560 mm**
Maximální výška otvoru pro zabudování:	**880 mm**	Minimální výška otvoru pro instalaci:	**876 mm**
Minimální hloubka otvoru pro instalaci:	**560 mm**	Brutto hmotnost:	**31 kg**
Netto hmotnost:	**29 kg**	Šířka obalu spotřebiče:	**560 mm**
Výška obalu spotřebiče:	**940 mm**	Hloubka obalu spotřebiče:	**570 mm**
Elektrické připojení:	**220-240 V**	Frekvence:	**50 Hz**
Příkon:	**80 W**	Art.nb.:	**743349**
EAN kód:	**3838782763229**	EPREL number:	**1852096**

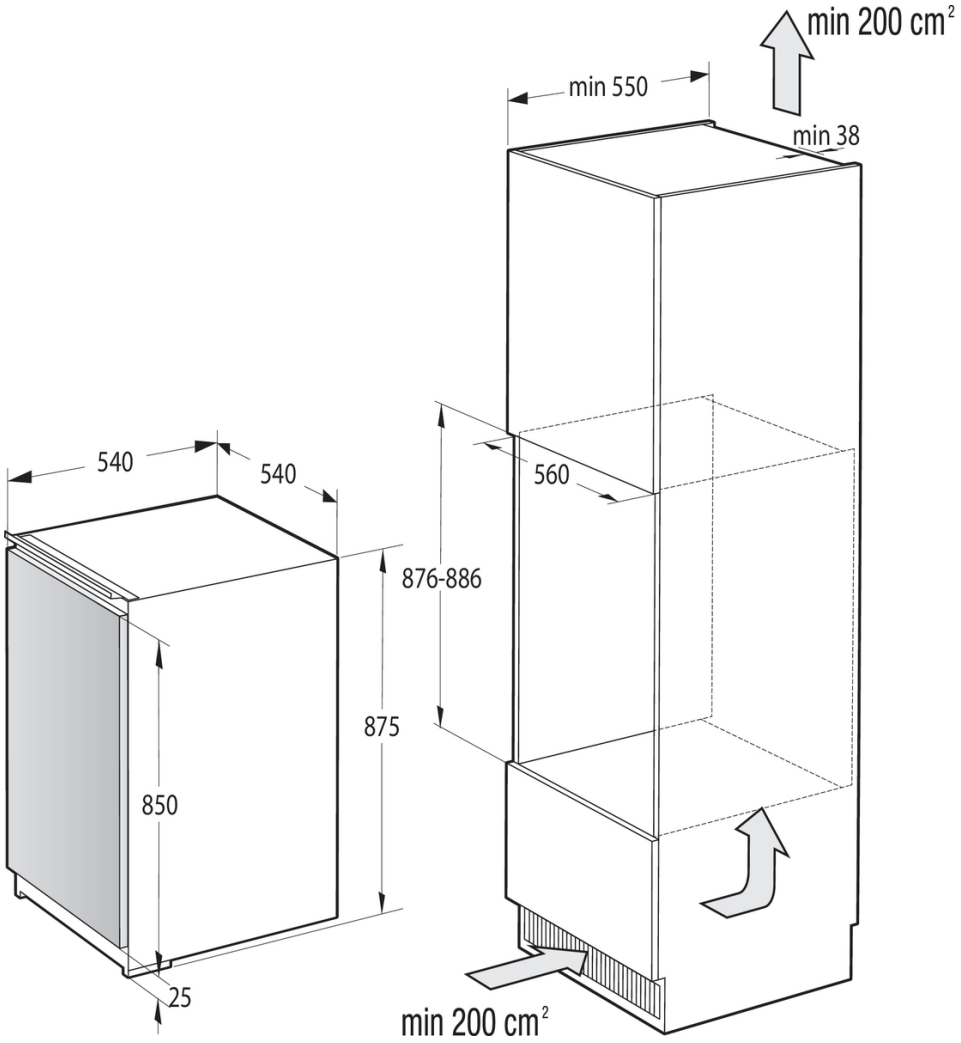
min 200 cm²
min 550
min 38
540
540
560
876-886
875
850
25
min 200 cm²