GV520E10

gorenje Life Simplified

Plně integrovaná myčka, 45 cm

E A↑G

OKAMŽITÝ CASHBACK 3 500 Kč

- Program Eco
- Funkce HalfLoad
- Připojení na teplou vodu
- Samočisticí filtr
- Posuvný dávkovač mycího prostředku
- Třetí zásuvka
- Horní sprcha
- Total AquaStop
- Program Eco
- Funkce HalfLoad
- Připojení na teplou vodu
- Samočisticí filtr
- Posuvný dávkovač mycího prostředku
- ThirdRack
- Horní sprcha
- Total AquaStop

Základní informace

Druh spotřebiče:	**Myčka**	Třída energetické účinnosti:	**E**
Třída emisí hluku:	**C**	Barva spotřebiče:	**Černá**

Účinnost

Účinek mytí:	**A**	Účinek sušení:	**A**
Motor:	**Standardní motor**	Spotřeba vody v litrech na cyklus:	**9.5 l**
Maximální teplota vstupní vody:	**60 °C**	Spotřeba el. energie/cyklus - program Eco:	**0.805 kWh**
Spotřeba el. energie/100 cyklů:	**81 kWh**	Spotřeba el. energie ve vypnutém režimu:	**0.49 W**

Ovládání

Ovládání:	**Ovládání tlačítky**	Indikátor konce mytí:	**Zvukový signalizace**
Tablety 3v1:	**Ano**		

Programy

Mycí programy:	**Rychlý program, Intenzivní mytí, ECO program, Namáčení, Denní mytí**	Teploty mytí (°C):	**60/45/35**
Délka trvání Eco programu:	**250 min**		

Vlastnosti

Kapacita sad nádobí:	**11 ks**	Systém horního koše:	**Manuální**
Vnitřní osvětlení:	**Ne**	Další vlastnosti:	**Poloviční plnění**

Výbava

Počet košů:	**3**	Multifunkční spodní koš:	**Ano**

Bezpečnost

Ochrana proti přetečení:	**Total AquaStop**	Servisní diagnostika:	**Ano**
Materiál vany:	**Nerezová ocel**		

Technické parametry

Úroveň hluku dB (A) re 1 pW:	**47**	Nastavení výšky:	**50 mm**
Šířka spotřebiče:	**448 mm**	Výška spotřebiče:	**815 mm**
Hloubka spotřebiče:	**550 mm**	Šířka vest. otvoru min.:	**450 mm**
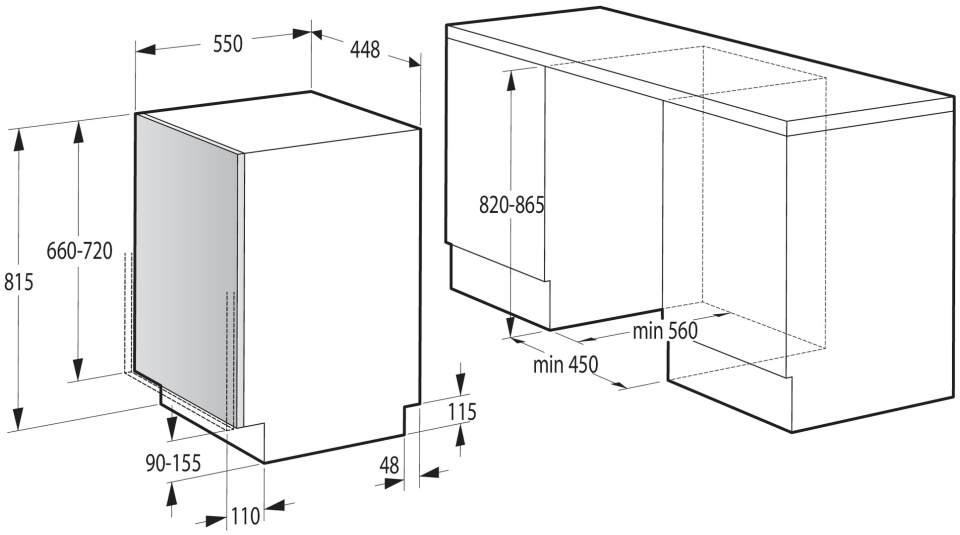
Minimální výška otvoru pro instalaci:	**820 mm**	Minimální hloubka otvoru pro instalaci:	**580 mm**
Šířka obalu spotřebiče:	**495 mm**	Výška obalu spotřebiče:	**890 mm**
Hloubka obalu spotřebiče:	**645 mm**	Brutto hmotnost:	**38 kg**
Netto hmotnost:	**32.5 kg**	Elektrické připojení:	**230 V**
Art.nb.:	**737514**	EAN kód:	**3838782460821**
EPREL number:	**338002**