NRKI517D61WF

gorenje Life Simplified

Řada G600 Vestavná integrovaná kombinovaná chladnička s mrazničkou, 177.2 x 54 x 54.5 cm, Pojezdy

D (energetická účinnost)

NoFrost Dual

Technologie AdaptTech

ConvertActive

ConnectLife

Invertorový kompresor

MultiFlow 360°

FreshZone zásuvka

CrispZone s kontrolou vlhkosti

Držák na láhve

DeepDoor police

MultiBox

Double LedLight

SuperCool

FastFreeze

Režim EcoMode

Alarm

Posuvné pojezdy

Multi-variabilní police

SuperSilent

Základní informace

Typ konstrukce:	**Vestavný integrovaný**	Třída energetické účinnosti:	**D**
Třída emisí hluku:	**B**	Umístění mrazicího prostoru:	**Dole**
Barva boční stěny:	**Bílá**	Barva dveří:	**Bílá**
Materiál dveří:	**Ocel**	Otevírání dveří:	**Pravé/možnost změny směru otevírání**
Pant dveří:	**Pojezdy**	Počet dveří:	**2**
Typ základny:	**2 nastavitelné nožičky**	Typ oddelení:	**Čerstvé potraviny, 4hvězdičkové mrazící oddělení**
Klimatické třídy:	**Subnormální, Normální, Subtropický, Tropický**		

Účinnost

Celkový objem:	**252 l**	Objem chladicího oddílu:	**176 l**
Objem mrazicího oddílu:	**76 l**	Mrazící kapacita za 24 hodin:	**6 kg**
Skladovací doba při výpadku el. energie:	**11 h**	Odhadovaná roční spotřeba energie:	**188 kWh**

Ovládání

Možnost ovládání přes Wi-Fi:	**Ano, integrovaná**	Display:	**LED displej samostatné ovládání mrazničky**
Ovládání:	**Elektronické ovládání**	Ukazatel teploty:	**Digitální ukazatel teploty pro chladničku a mrazničku**
Indikátor otevřených dveří:	**Zvukový alarm**	Příliš vysoká teplota v chladicí části:	**Zvukový alarm a bílé světlo**
Indikátor zvýšené teploty v mrazničce:	**Zvukový alarm**	Nastavitelná teplota mrazničky:	**Ano**
Režim odmrazování chladicího prostoru:	**Automatický**	Režim odmrazování mrazicího prostoru:	**Automatický**

Vlastnosti

Funkce SuperCool pro rychlé zchlazení:	**Ano**	ConvertActive změní mrazničku na ZeroZone:	**Ano**
AdaptTech: Adaptivní inteligentní systém:	**Ano**	Regulátor vlhkosti:	**CrispZone zásuvka s HumidityControl**
FastFreeze rychlé mrazení:	**Ano**	NoFrost beznámrazový systém:	**NoFrost Dual**
Cirkulace vzduchu:	**Multiflow 360 ° systém proudění vzduchu**	Úsporný režim EcoMode:	**Ano**

Výbava chladničky

Držák láhví:	**Kovový držák**	Úložný box na sýr, máslo, vejce, led:	**1x Multibox zásobník 3v1 (stojan na vejce, box na aromatické potraviny, forma na led)**

Police na lahve ve dveřích chladničky:	**1 police na láhve s pevným držákem zabraňujícím pohybu lahví**	Zásuvka na zeleninu:	**1 zásuvka na zeleninu**
Police ve dveřích chladničky:	**2 police ve dveřích**	Vnitřní osvětlení:	**LED pás na boku, LED osvětlení ze stropu**
Počet nastavitelných polic v chladničce:	**2 ks**	Vnitřní chladící ventilátor:	**Ne**
Skleněné police v chladničce:	**3 ks**	Nízkoteplotní zóna:	**FreshZone zásuvka**
Multi-variabilní police:	**Ano**		

Výbava mrazničky

Nádoba na led:	**Standardní 1x**	Prostor pro mrazení:	**3 zásuvky**
Osvětlení mrazničky:	**Bez osvětlení**		

Technické parametry

Úroveň hluku (max.):	**35 dB(A)**	Počet kompresorů:	**1 invertorový kompresor s ventilem**
Typ chladiva:	**R600A**	Počet nezávislých chladicích systémů:	**1**
Šířka spotřebiče:	**540 mm**	Výška spotřebiče:	**1772 mm**
Hloubka spotřebiče:	**545 mm**	Brutto hmotnost:	**61 kg**
Netto hmotnost:	**57 kg**	Šířka obalu spotřebiče:	**585 mm**
Výška obalu spotřebiče:	**1878 mm**	Hloubka obalu spotřebiče:	**585 mm**
Elektrické připojení:	**220-240 V**	Frekvence:	**50 Hz**
Příkon:	**130 W**	Art.nb.:	**20015438**
EAN kód:	**3838782948770**	EPREL number:	**2174617**

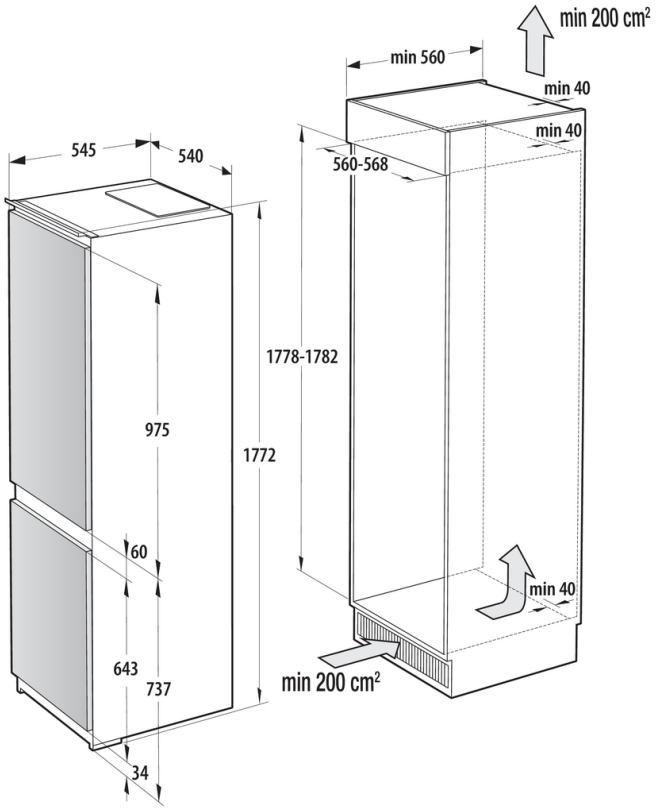
min 200 cm²
min 560
min 40
min 40
545
540
560-568
1778-1782
975
1772
60
min 40
643
737
min 200 cm²
34