NRS9182VXB1

gorenje Life Simplified

Řada G800 Volně stojící chladničky Side by Side, 179.3 x 91 x 68.7 cm, InoxLook

E A↑G

- XtraSpace
- Držák láhví
- NoFrost Plus
- MultiFlow 360°
- Invertorový kompresor
- Výrobník ledu s dávkovačem vody
- Domácí bar
- KitchenFit
- Prázdninový režim HolidayMode
- CrispZone zásuvka
- Led osvětlení
- Funkce FastFreeze
- FreshZone zásuvka
- E (energetická účinnost)

Základní informace

Typ konstrukce:	**Volně stojící**	Třída energetické účinnosti:	**E**
Třída emisí hluku:	**D**	Barva boční stěny:	**InoxLook**
Barva dveří:	**InoxLook**	Počet dveří:	**2**
Typ základny:	**2 kolečka/2 nastavitelné nožičky**	Typ oddelení:	**4hvězdičkové mrazící oddělení, Čerstvé potraviny, 2hvězdičkové oddělení**
Klimatické třídy:	**Subnormální, Normální, Subtropický, Tropický**		

Účinnost

Celkový objem:	**560 l**	Objem chladicího oddílu:	**369 l**
Objem mrazicího oddílu:	**185 l**	Kapacita 2hvězdičkového oddělení ve dveřích mrazničky:	**6 l**
Mrazící kapacita za 24 hodin:	**12 kg**	Skladovací doba při výpadku el. energie:	**6 h**
Odhadovaná roční spotřeba energie:	**323.14 kWh**		

Ovládání

Display:	**LED display**	Ovládání:	**Elektronické ovládání**
Elektronické ovládání SensoTech:	**Ano**	Indikátor otevřených dveří:	**Zvukový alarm**
Nastavitelná teplota mrazničky:	**Ano**	Režim odmrazování chladicího prostoru:	**Automatický**
Režim odmrazování mrazicího prostoru:	**Automatický**		

Vlastnosti

FastFreeze rychlé mrazení:	**Ano**	NoFrost beznámrazový systém:	**NoFrost Plus**
Cirkulace vzduchu:	**Multiflow chlazení - chladnička**	Úsporný režim EcoMode:	**Ano**

Výbava chladničky

Dávkovač vody:	**Ano**	Držák láhví:	**Kovový držák**
HomeBar - mini bar:	**Ano**	Police ve dveřích chladničky:	**5 polic ve dveřích**
Vnitřní osvětlení:	**LED osvětlení**	Výrobník ledu:	**Automatická výroba ledu, Ledové kostky, Ledová tříšť**
Vnitřní chladící ventilátor:	**Ano**	Skleněné police v chladničce:	**5 ks**
Stojan na vejce:	**1**		

Výbava mrazničky

Police dveří mrazničky:	**3 ks**	Prostor pro mrazení:	**2 zásuvky**
Osvětlení mrazničky:	**LED osvětlení**	Skleněné police v mrazničce:	**5 ks**

Technické parametry
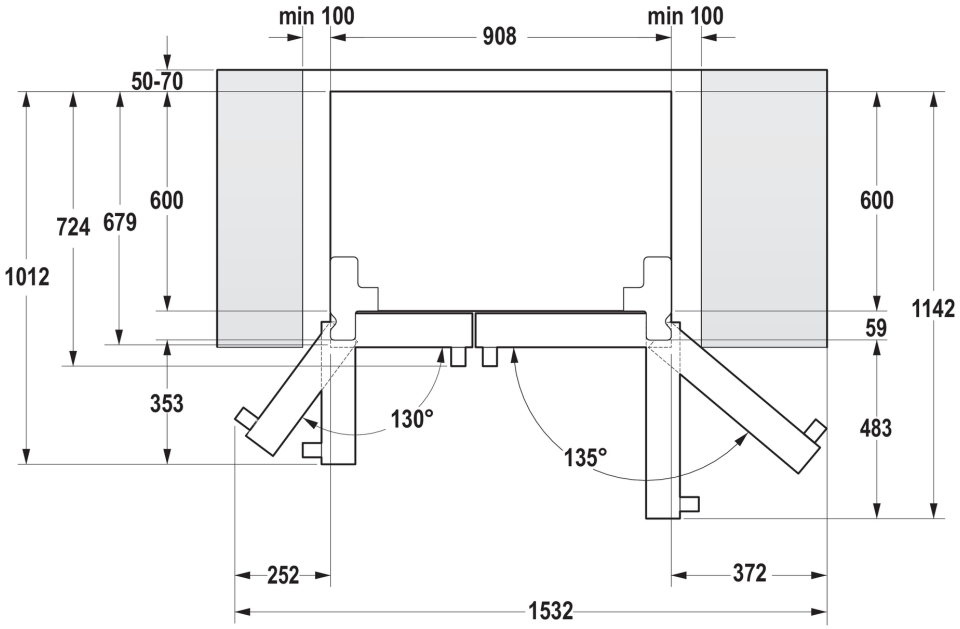
Úroveň hluku (max.):	**42 dB(A)**	Počet kompresorů:	**1 invertorový kompresor**
Zdroj vody:	**Potřebný přívod vody**	Typ chladiva:	**R600A**
Počet nezávislých chladicích systémů:	**1**	Šířka spotřebiče:	**910 mm**
Výška spotřebiče:	**1793 mm**	Hloubka spotřebiče:	**687 mm**
Brutto hmotnost:	**124 kg**	Netto hmotnost:	**115 kg**
Šířka obalu spotřebiče:	**982 mm**	Výška obalu spotřebiče:	**1877 mm**
Hloubka obalu spotřebiče:	**780 mm**	Elektrické připojení:	**220-240 V**
Frekvence:	**50 Hz**	Příkon:	**252 W**
Art.nb.:	**20001246**	EAN kód:	**3838782401480**
EPREL number:	**448843**