RKI517D61

gorenje Life Simplified

Řada G600 Vestavná integrovaná kombinovaná chladnička s mrazničkou, 176.9 x 54 x 55 cm, Pojezdy

D (energetická účinnost)

Posuvné pojezdy

FrostLess

Invertorový kompresor

Elektronické ovládání

CrispZone zásuvka

LED osvětlení

DeepDoor police

Alarm

Stojan na vejce

Zásobník na led

Základní informace

Typ konstrukce:	**Vestavný integrovaný**	Třída energetické účinnosti:	**D**
Třída emisí hluku:	**C**	Umístění mrazicího prostoru:	**Dole**
Barva boční stěny:	**Bílá**	Barva dveří:	**Bílá**
Materiál dveří:	**Ocel**	Otevírání dveří:	**Pravé/možnost změny směru otevírání**
Pant dveří:	**Pojezdy**	Počet dveří:	**2**
Typ základny:	**2 nastavitelné nožičky**	Typ oddelení:	**Čerstvé potraviny, 4hvězdičkové mrazící oddělení**
Klimatické třídy:	**Subtropický, Normální**		

Účinnost

Celkový objem:	**270 l**	Objem chladicího oddílu:	**195 l**
Objem mrazicího oddílu:	**75 l**	Mrazící kapacita za 24 hodin:	**3.5 kg**
Skladovací doba při výpadku el. energie:	**10 h**	Odhadovaná roční spotřeba energie:	**177 kWh**

Ovládání

Možnost ovládání přes Wi-Fi:	**Ne**	Display:	**LED display**
Ovládání:	**Elektronické ovládání**	Ukazatel teploty:	**Digitální ukazatel teploty pro chladničku**
Indikátor otevřených dveří:	**Zvukový alarm**	Nastavitelná teplota mrazničky:	**Ne**
Režim odmrazování chladicího prostoru:	**Automatický**	Režim odmrazování mrazicího prostoru:	**Manuální**

Vlastnosti

FrostLess technologie:	**Ano**	Regulátor vlhkosti:	**Ne**

Výbava chladničky

Police na lahve ve dveřích chladničky:	**1 police na láhve bez držáku lahví**	Police ve dveřích chladničky:	**2 police ve dveřích**
Vnitřní osvětlení:	**LED osvětlení ze stropu**	Počet nastavitelných polic v chladničce:	**3 ks**
Vnitřní chladící ventilátor:	**Ne**	Skleněné police v chladničce:	**4 ks**
Nízkoteplotní zóna:	**FreshZone zásuvka**		

Výbava mrazničky

Nádoba na led:	**Standardní 1x**	Prostor pro mrazení:	**3 zásuvky**

Osvětlení mrazničky:	**Bez osvětlení**

Technické parametry

Úroveň hluku (max.):	**37 dB(A)**	Počet kompresorů:	**1 invertorový kompresor**
Typ chladiva:	**R600A**	Počet nezávislých chladicích systémů:	**1**
Šířka spotřebiče:	**540 mm**	Výška spotřebiče:	**1769 mm**
Hloubka spotřebiče:	**550 mm**	Brutto hmotnost:	**59 kg**
Netto hmotnost:	**54.5 kg**	Šířka obalu spotřebiče:	**570 mm**
Výška obalu spotřebiče:	**1840 mm**	Hloubka obalu spotřebiče:	**570 mm**
Elektrické připojení:	**220-240 V**	Frekvence:	**50 Hz**
Příkon:	**100 W**	Art.nb.:	**745273**
EAN kód:	**3838782921773**	EPREL number:	**2070460**

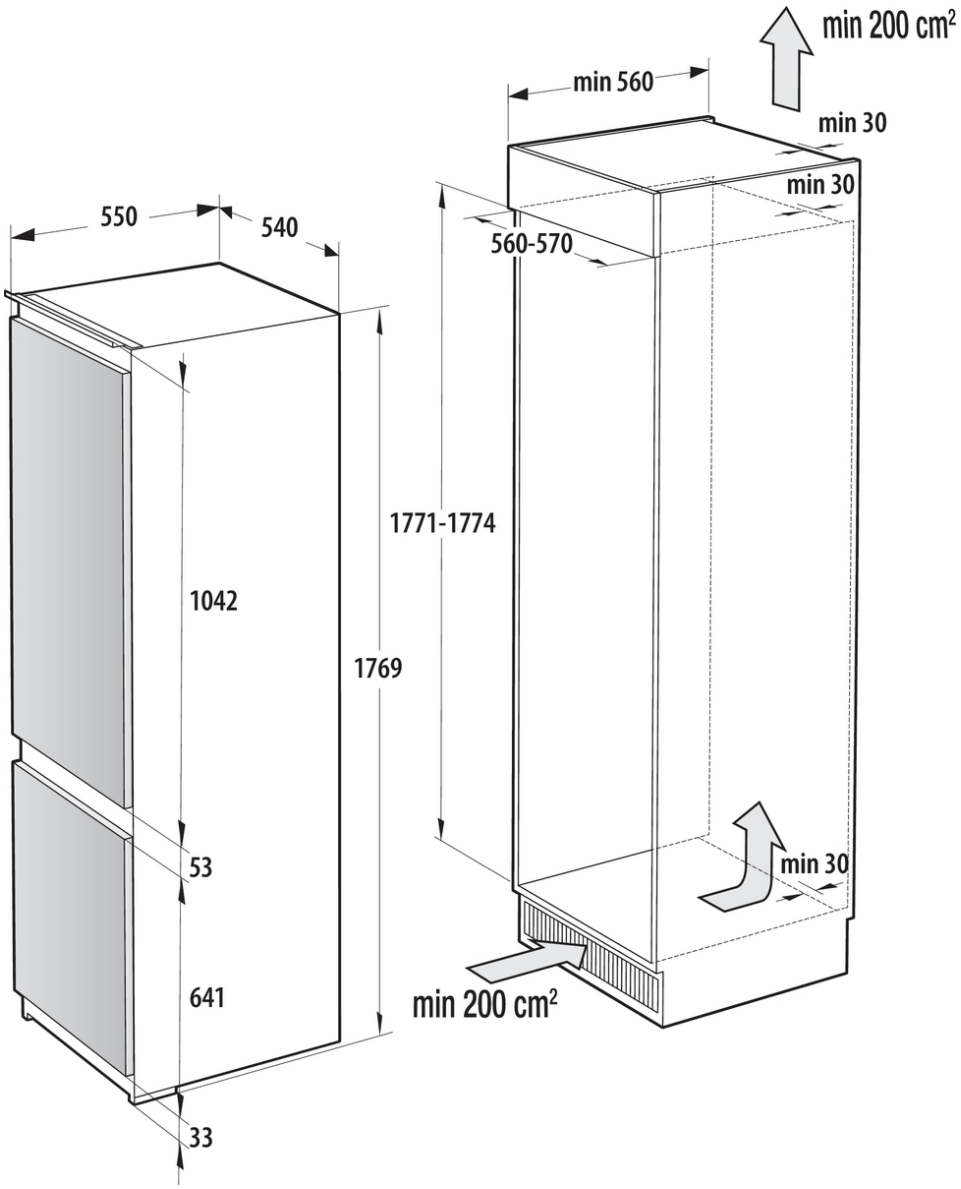
min 200 cm²
min 560
min 30
min 30
550
540
560-570
1771-1774
1042
1769
53
min 30
641
min 200 cm²
33