# GO66E Pizza350C

gorenje Life Simplified

Řada G600 Multifunkční trouba, 60 x 60 cm

PizzaPlus

Pyrolytické čištění

AirFry

Automatické programy

Teleskopická pojezdy

GentleClose & GentleOpen

PerfectGrill

Víceúrovňové pečení

Rozpékání zmražených polotovarů

Program StepBake

Odnímatelné sklo dvířek

ConnectLife

Rychlé předehřátí trouby

HomeMade Plus

## Základní informace

| | | | |
|---|---|---|---|
| Druh spotřebiče: | **Trouba** | Typ trouby: | **Multifunkční trouba** |
| Třída energetické účinnosti: | **A+** | Barva spotřebiče: | **Černá** |
| TouchFree inox úprava proti otiskům prstů: | **Ne** | Materiál vnitřního prostoru: | **Smaltovaný plech** |
| Zavírání dvířek: | **SoftOpen a GentleClose** | HomeMade Plus tvar trouby: | **Ano** |

## Účinnost

| | | | |
|---|---|---|---|
| Objem trouby: | **77 l** | Regulace teploty v troubě - max. teplota: | **300 °C** |
| Povrch největšího plechu na pečení: | **1360 cm²** | | |

## Ovládání

| | | | |
|---|---|---|---|
| Možnost ovládání přes Wi-Fi: | **Ano, integrovaná** | Programovací hodiny: | **ICON LED+** |
| Tvar knoflíků ovládání: | **Ergonomické knoflíky** | | |

## Způsoby ohřevu

| | | | |
|---|---|---|---|
| Způsob ohřevu trouby: | **Rychlý předohřev trouby** | Způsob ohřevu trouby: | **Kruhové topné těleso s ventilátorem** |
| Způsob ohřevu trouby: | **Spodní topné těleso s kruhovým topným tělesem a ventilátorem** | Způsob ohřevu trouby: | **Horní těleso s kruhovým tělesem a ventilátorem** |
| Způsob ohřevu trouby: | **Malé grilovací těleso s kruhovým topným tělesem a ventilátorem** | Způsob ohřevu trouby: | **TurboBake - velké grilovací těleso, kruhové těleso s ventilátorem, spodní topné těleso** |
| Způsob ohřevu trouby: | **Infra grilovací těleso** | Způsob ohřevu trouby: | **Spodní a horní topné těleso** |
| Způsob ohřevu trouby: | **LightBake - malé grilovací těleso, spodní topné těleso** | Způsob ohřevu trouby: | **Spodní a horní topné těleso s ventilátorem** |
| Způsob ohřevu trouby: | **Velké grilovací těleso s ventilátorem** | Způsob ohřevu trouby: | **Velké grilovací těleso se spodním topným tělesem** |
| Způsob ohřevu trouby: | **Malé grilovací těleso se spodním topným tělesem a ventilátorem** | Způsob ohřevu trouby: | **FrozenBake program pro hotová a mražená jídla** |
| Způsob ohřevu trouby: | **Pizza** | Způsob ohřevu trouby: | **Pizza 350 °C** |
| Způsob ohřevu trouby: | **GentleBake pomalé pečení** | Způsob ohřevu trouby: | **AirFry+ horkovzdušné fritování** |
| Způsob ohřevu trouby: | **Čištění** | Způsob ohřevu trouby: | **Rozmrazování** |
| Způsob ohřevu trouby: | **Ohřívání** | Způsob ohřevu trouby: | **WarmPlate - ohřev talířů** |
| Způsob ohřevu trouby: | **Režim Sabat** | | |

## Vlastnosti

| | | | |
|---|---|---|---|
| Osvětlení trouby: | **Nahoře a na boku** | Plochý povrch vnitřního skla dvířek: | **Odnímatelné vnitřní sklo dvířek trouby s plochým povrchem** |
| Sklopné horní topné těleso: | **Ne** | Pečení na více plechách současně: | **Ano** |
| PerfectGrill dvojité topné těleso: | **Ano** | SuperSize - extra velký objem: | **Ano** |

## Výbava

| | | | |
|---|---|---|---|
| Vedení plechů v troubě: | **Plně výsuvná pyrolytická teleskopická vodítka na jedné úrovni** | Pekáče: | **Pizza peel, Pizza baking pan, 1 mělký smaltovaný plech, 1 hluboký smaltovaný plech** |
| Rošt trouby: | **1 ks** | Termosonda pro pečení: | **Ne** |

## Bezpečnost

| | | | |
|---|---|---|---|
| Počet skel ve dveřích: | **4 skla s dvojitým tepelným deflektorem** | Teplota povrchu dveří: | **Ultra chladné dvířka Quadro** |
| Zámek dveří: | **Příprava pro mechanický dětský zámek dveří** | Chladicí ventilátor: | **Dynamický chladicí systém - DC+** |

## Čištění

| | |
|---|---|
| Pyrolytické čištění: | **Ano** |

## Technické parametry

| | | | |
|---|---|---|---|
| Spotřeba energie s nuceným oběhem vzduchu: | **0.71 kWh** | Spotřeba elektrické energie v pohotovostním režimu: | **0.5 W** |
| Doba potřebná k přepnutí spotřebiče do příslušného režimu nízké spotřeby energie: | **3 min** | Spotřeba energie v pohotovostním režimu (včetně zobrazení stavu, s aktivní Wi-Fi): | **0.8 W** |
| Příkon: | **3.5 kW** | Šířka spotřebiče: | **595 mm** |
| Výška spotřebiče: | **595 mm** | Hloubka spotřebiče: | **564 mm** |
| Maximální šířka otvoru pro zabudování: | **564 mm** | Šířka vest. otvoru min.: | **560 mm** |
| Maximální výška otvoru pro zabudování: | **600 mm** | Minimální výška otvoru pro instalaci: | **590 mm** |
| Minimální hloubka otvoru pro instalaci: | **550 mm** | Šířka obalu spotřebiče: | **620 mm** |
| Výška obalu spotřebiče: | **660 mm** | Hloubka obalu spotřebiče: | **675 mm** |
| Brutto hmotnost: | **38.6 kg** | Netto hmotnost: | **36.6 kg** |
| Elektrické připojení: | **220-240 V** | Frekvence: | **50-60 Hz** |
| Art.nb.: | **744802** | EAN kód: | **3838782888120** |
| EPREL number: | **2058135** | | |

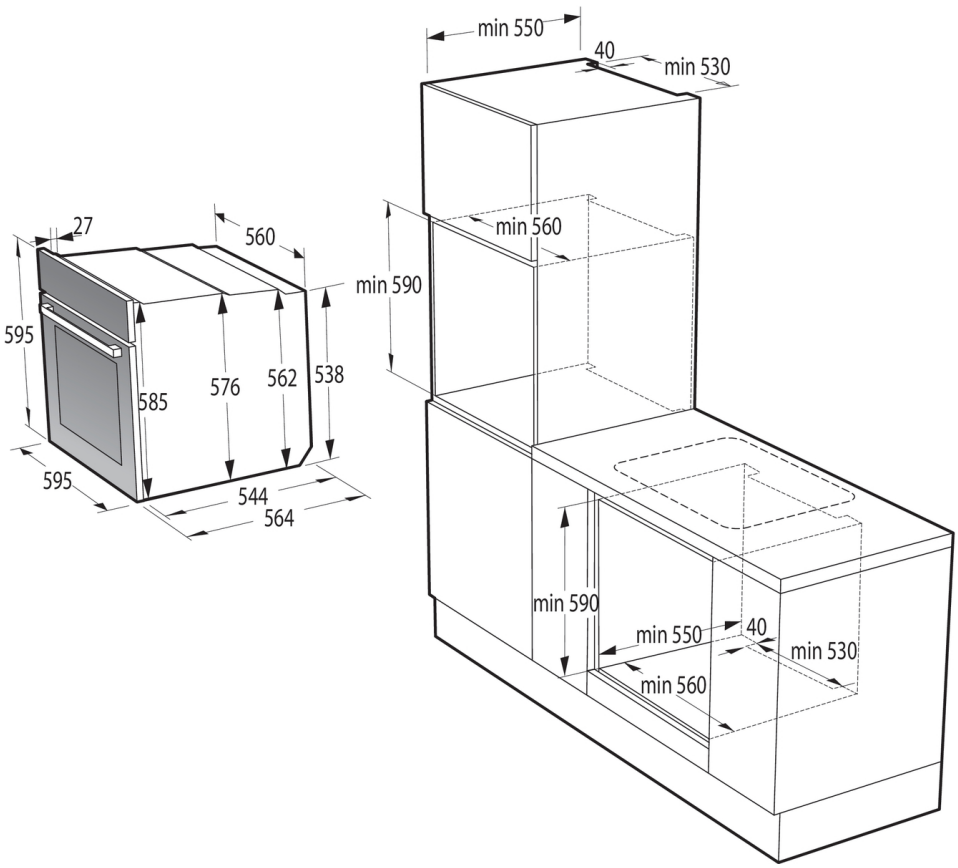
27
560
595
585
576
562
538
595
544
564
min 550
40
min 530
min 560
min 590
min 590
min 550
40
min 530
min 560