GTW641EB

gorenje Life Simplified

Řada G400 Plynová varná deska, 60 cm

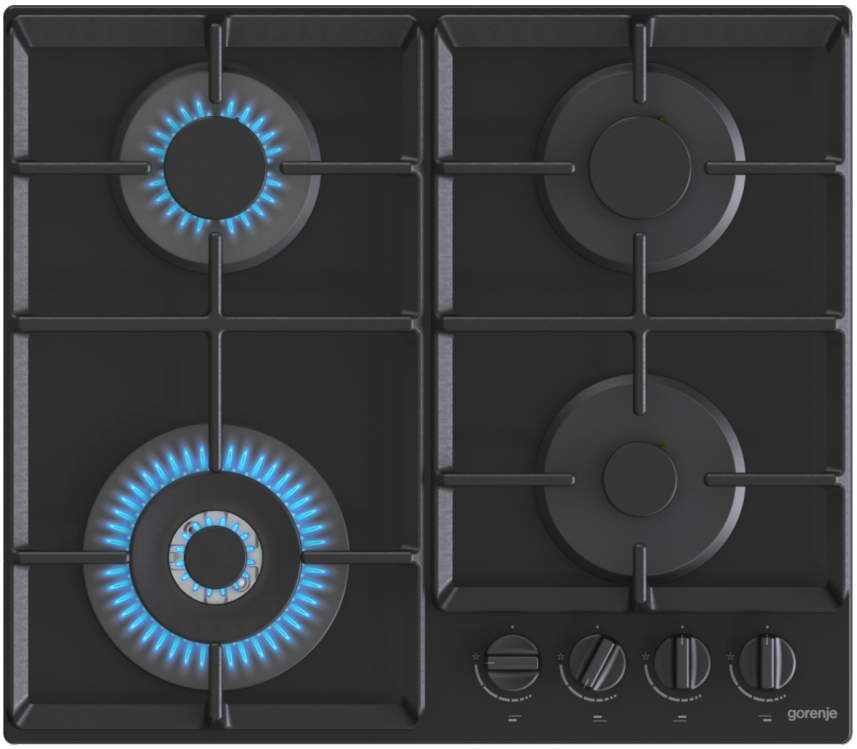

Jednoruční zapalování hořáku

Wok hořák

Základní informace

Druh spotřebiče:	**Plynová varná deska**	Typ varné desky:	**Plyn na tvrzeném skle**

Ovládání

Elektrické zapalování:	**Jednoruční zapalování plynových hořáků**

Varná deska

Počet všech varných míst:	**4**	Provedení nosné mřížky:	**Cast iron grid**
Typ levé přední varné zóny:	**Wok hořák**	Rozměr levé přední varné zóny (mm):	**123**
Výkon levé přední varné zóny:	**3500 W**	Typ pravé přední varné zóny :	**Pomocný hořák**
Rozměr pravé přední varné zóny (mm):	**53,7**	Výkon pravé přední varné zóny:	**1050 W**
Typ levé zadní varné zóny:	**Normální hořák**	Rozměr levé zadní varné zóny (mm):	**73,5**
Výkon levé zadní varné zóny :	**1800 W**	Typ pravé zadní varné zóny:	**Normální hořák**
Rozměr pravé zadní varné zóny (mm):	**73,5**	Výkon pravé zadní varné zóny:	**1800 W**

Výbava

Redukce pro malé hrnce - mřížka:	**Ne**	Přiložené plynové trysky:	**G30/G31-28-30/37 propan butan**
Plyn:	**G20/20 zemní plyn**		

Technické parametry

Celkový výkon plynu:	**8150 W**	Šířka spotřebiče:	**600 mm**
Výška spotřebiče:	**136 mm**	Hloubka spotřebiče:	**520 mm**
Šířka obalu spotřebiče:	**680 mm**	Výška obalu spotřebiče:	**157 mm**
Hloubka obalu spotřebiče:	**600 mm**	Brutto hmotnost:	**13.9 kg**
Netto hmotnost:	**13.1 kg**	Elektrické připojení:	**220-240 V**
Příkon:	**1 W**	Typ konektoru:	**AC 230V**
Art.nb.:	**737672**	EAN kód:	**3838782467264**

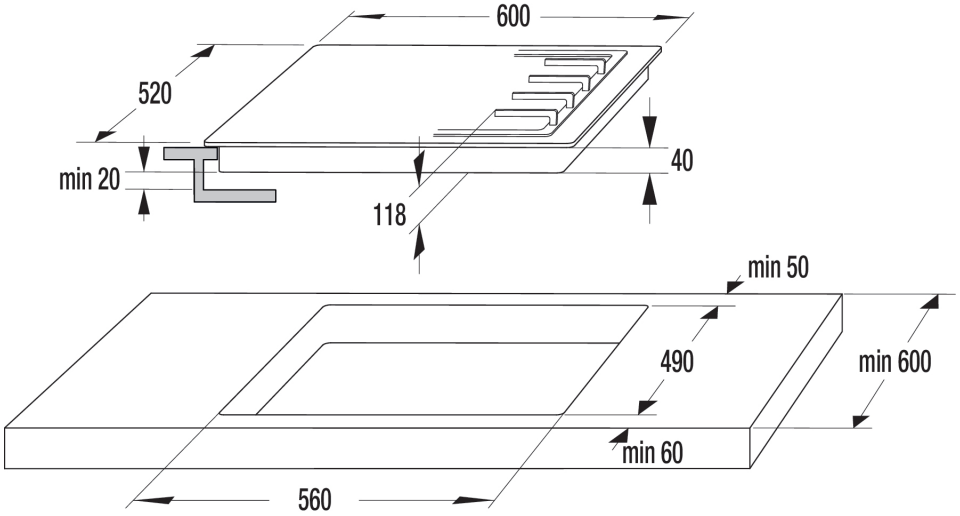
600
520
min 20
40
118
min 50
490
min 600
min 60
560