# BSA6747DGWI

gorenje Life Simplified

Řada G600 Multifunkční trouba s přídavnou párou, 60 x 60 cm

- Pizza program
- CataClean
- SteamAssist
- Termosonda
- AutoBake
- Teleskopická vodítka
- StepBake
- Gratinování
- PerfectGrill
- FrozenBake
- BigSpace
- Maximální přehled
- Víceúrovňové pečení
- GentleBake
- CoolDoor
- Systém DC+
- GentleClose & GentleOpen
- Perforovaný smaltovaný pekáč
- Odnímatelné skleněné dveře
- Rychlé předehřátí trouby

## Základní informace

| | | | |
|---|---|---|---|
| Druh spotřebiče: | **Trouba** | Typ trouby: | **Multifunkční trouba** |
| Třída energetické účinnosti: | **A+** | Barva spotřebiče: | **Černá** |
| Materiál vnitřního prostoru: | **Smaltovaný plech** | Zavírání dvířek: | **SoftOpen a GentleClose** |
| HomeMade Plus tvar trouby: | **Ano** | | |

## Účinnost

| | | | |
|---|---|---|---|
| Objem trouby: | **77 l** | Regulace teploty v troubě - max. teplota: | **300 °C** |
| Povrch největšího plechu na pečení: | **1360 cm²** | Objem zásobníka na vodu: | **0.13 l** |

## Ovládání

| | | | |
|---|---|---|---|
| Možnost ovládání přes Wi-Fi: | **Ano, integrovaná** | Programovací hodiny: | **ICON LED+** |
| Tvar knoflíků ovládání: | **Ergonomické knoflíky** | | |

## Způsoby ohřevu

| | | | |
|---|---|---|---|
| Způsob ohřevu trouby: | **Rychlý předohřev trouby** | Způsob ohřevu trouby: | **Kruhové topné těleso s ventilátorem** |
| Způsob ohřevu trouby: | **Spodní topné těleso s kruhovým topným tělesem a ventilátorem** | Způsob ohřevu trouby: | **Horní těleso s kruhovým tělesem a ventilátorem** |
| Způsob ohřevu trouby: | **Malé grilovací těleso s kruhovým topným tělesem a ventilátorem** | Způsob ohřevu trouby: | **TurboBake - velké grilovací těleso, kruhové těleso s ventilátorem, spodní topné těleso** |
| Způsob ohřevu trouby: | **Infra grilovací těleso** | Způsob ohřevu trouby: | **Spodní a horní topné těleso** |
| Způsob ohřevu trouby: | **LightBake - malé grilovací těleso, spodní topné těleso** | Způsob ohřevu trouby: | **Spodní a horní topné těleso s ventilátorem** |
| Způsob ohřevu trouby: | **Velké grilovací těleso s ventilátorem** | Způsob ohřevu trouby: | **Velké grilovací těleso se spodním topným tělesem** |
| Způsob ohřevu trouby: | **Malé grilovací těleso se spodním topným tělesem a ventilátorem** | Způsob ohřevu trouby: | **FrozenBake program pro hotová a mražená jídla** |
| Způsob ohřevu trouby: | **Pizza** | Způsob ohřevu trouby: | **GentleBake pomalé pečení** |
| Způsob ohřevu trouby: | **AirFry+ horkovzdušné fritování** | Způsob ohřevu trouby: | **Čištění** |
| Způsob ohřevu trouby: | **Rozmrazování** | Způsob ohřevu trouby: | **Ohřívání** |
| Způsob ohřevu trouby: | **WarmPlate - ohřev talířů** | Způsob ohřevu trouby: | **Režim Sabat** |
| Způsob ohřevu trouby: | **SteamAssist parní asistent** | | |

## Vlastnosti

| | | | |
|---|---|---|---|
| STEPBake krokové pečení: | **Ano** | Osvětlení trouby: | **Nahoře a na boku** |
| Plochý povrch vnitřního skla dvířek: | **Odnímatelné vnitřní sklo dvířek trouby s plochým povrchem** | Sklopné horní topné těleso: | **Ne** |
| Pečení na více plechách současně: | **Ano** | PerfectGrill dvojité topné těleso: | **Ano** |
| SteamAssist parní asistent: | **Ano** | SuperSize - extra velký objem: | **Ano** |
| Gratinování (zapékání): | **Ano** | | |

## Výbava

| | | | |
|---|---|---|---|
| Vedení plechů v troubě: | **Částečně vysouvací teleskopické lišty na 2 úrovních** | Pekáče: | **1 mělký smaltovaný plech, 1 hluboký smaltovaný plech, Smaltovaný perforovaný pekáč** |
| Rošt trouby: | **1 ks** | Termosonda pro pečení: | **Ano** |

## Bezpečnost

| | | | |
|---|---|---|---|
| Počet skel ve dveřích: | **3 skla s jedním tepelným deflektorem** | Teplota povrchu dveří: | **CoolDoor chladná dvířka** |
| Chladicí ventilátor: | **Dynamický chladicí systém - DC+** | | |

## Čištění

| | |
|---|---|
| Katalytický smalt – funkce samočištění: | **Kryt ventilátoru** |

## Technické parametry

| | | | |
|---|---|---|---|
| Spotřeba energie s nuceným oběhem vzduchu: | **0.71 kWh** | Spotřeba elektrické energie v pohotovostním režimu: | **0.5 W** |
| Doba potřebná k přepnutí spotřebiče do příslušného režimu nízké spotřeby energie: | **3 min** | Spotřeba energie v pohotovostním režimu (včetně zobrazení stavu, s aktivní Wi-Fi): | **0.8 W** |
| Příkon: | **3.5 kW** | Šířka spotřebiče: | **595 mm** |
| Výška spotřebiče: | **595 mm** | Hloubka spotřebiče: | **564 mm** |
| Maximální šířka otvoru pro zabudování: | **564 mm** | Šířka vest. otvoru min.: | **560 mm** |
| Maximální výška otvoru pro zabudování: | **600 mm** | Minimální výška otvoru pro instalaci: | **590 mm** |
| Minimální hloubka otvoru pro instalaci: | **550 mm** | Šířka obalu spotřebiče: | **620 mm** |
| Výška obalu spotřebiče: | **660 mm** | Hloubka obalu spotřebiče: | **675 mm** |
| Brutto hmotnost: | **31 kg** | Netto hmotnost: | **29 kg** |
| Elektrické připojení: | **220-240 V** | Frekvence: | **50-60 Hz** |
| Art.nb.: | **742105** | EAN kód: | **3838782681523** |
| EPREL number: | **1444307** | | |

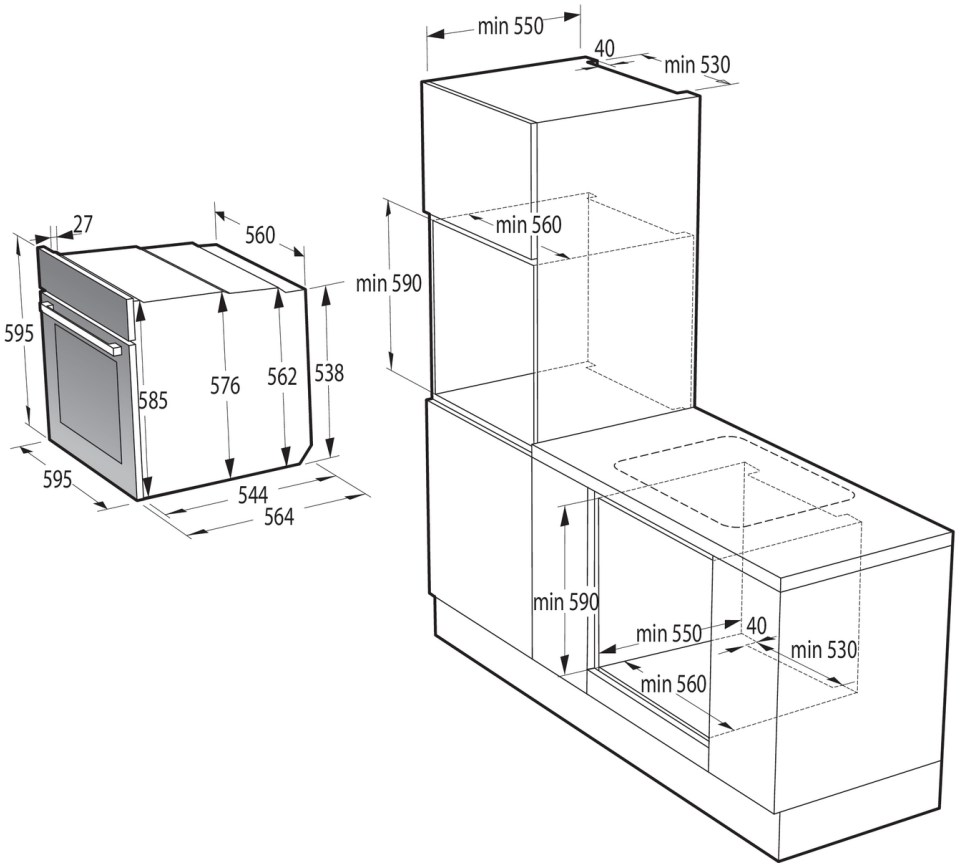
27
560
595
585
576
562
538
595
544
564
min 550
40
min 530
min 560
min 590
min 590
min 550
40
min 530
min 560